STAROSTWO POWIATOWE
W GOŁDAPI
19-500 Gołdap; ul. Krótka 1

PROJEKT ARCHITEKTONICZNO – BUDOWLANY

TEREN REKREACYJNY NAD JEZIOREM TOBELLUS DUŻY W MIEJSCOWOŚCI STAŃCZYKI DZ. NR 106/17 OBRĘB MACIEJOWIĘTA CZĘŚĆ ARCHITEKTONICZNO-BUDOWLANA

1.0 DANE OGÓLNE

1) Inwestor: **Gmina Dubeninki ul. Mereckiego 27 19-504 Dubeninki**
2) Inwestycja: Przedmiotem inwestycji jest zagospodarowanie terenu rekreacyjnego w miejscowości **Stańczyki, obręb Maciejowięta, gmina Dubeninki działka nr 106/17** poprzez budowę obiektów rekreacyjnych obsługujących teren wypoczynkowy.
3) Adres inwestycji: **Działka o numerze geodezyjnym 106/17 nad jeziorem Tobellus Duży**
4) Pracownia autorska:
PROJEKTOR Pracownia Projektowa z siedzibą przy ul. T. Noniewicza 85C w Suwałkach.
5)Podstawa opracowania

- Umowa z Inwestorem
- Mapa sytuacyjno-wysokościowa w skali 1:500

2.0. ZESTAWIENIE WIELKOŚCI LICZBOWYCH PRZEDMIOTOWYCH OBIEKTÓW (dane adn. Pz mają charakter orientacyjny – ujęto potencjalny teren utwardzony wokół obiektów)

Wiata z ławkami i stołem - 8 osób 2szt.

1) Powierzchnia zabudowy : ..... 5,4 m^2
2) Powierzchnia użytkowa..... nie dotyczy m^2
3) Długość / szerokość / wysokość (rzeczywista)..... 3,8x3,3x 3,4m
4) Kubatura łącznie..... 25,9 m^3

Wiata paleniska – „grill" 1szt.

1) Powierzchnia zabudowy : ..... 3,6 m^2
2) Powierzchnia użytkowa..... nie dotyczy m^2
3) Długość / szerokość / wysokość (rzeczywista)..... 5,2x5,2x 4,0m
4) Kubatura łącznie..... ~ 24,0 m^3

Tablica informacyjna 1 szt.

1) Długość / szerokość / wysokość (rzeczywista)..... 2,7x0,6x 2,7m

3.0. OPIS CZĘŚCI ARCHITEKTONICZNEJ PROJEKTU

3.1.0. OPIS OGÓLNY

Projektuje się elementy terenowe na regularnych planach prostokąta lub okręgu. Formy symetryczne, luźnie nawiązujące do terenowych obiektów gospodarczych oraz leśnych.

Wiaty jako przestrzenne konstrukcje ażurowe (drewniane ramy stężone konstrukcją dachu) przekryte dachem dwuspadkowym oraz wielospadkowym (wiata paleniska nawiązująca do tradycyjnej szopy maneżowej).

3.2.0 ELEMENTY WYKOŃCZENIA ZEWNĘTRZNEGO:

3.2.1. Wykończenie ścian przegród – nie dotyczy

3.2.2. Pokrycie dachu : wiór osikowy na łatach w rozstawie 30-35cm, uodporniony ogniowo do stanu trudno zapalności (np. środkami zastosowań **zewnętrznych**)

3.2.3. Obróbki blacharskie, : – nie dotyczy

3.2.4. Rynny i rury spustowe: – nie dotyczy

3.2.5. Stolarka drzwiowa i okienna: - nie dotyczy

STAROSTWO POWIATOWE
W GOŁDAPI
19-500 Gołdap, ul. Krótka 1

3.3.0. ELEMENTY WYKOŃCZENIA "WEWNĘTRZNEGO"

3.3.1. Posadzki – wg warunków terenowych – dojścia utwardzone żwirowe pod obiektami oraz w najbliższym sąsiedztwie

3.3.3. Okładziny ścian - nie dotyczy

3.4.0. IZOLACJE

3.4.1. Izolacje przeciwwilgociowe :

W miejscach styku elementów drewnianych z betonem lub cegłą podwójna przekładka z papy asfaltowej izolacyjnej.

3.4.2. Izolacje termiczne i akustyczne : – nie dotyczy

3.4.3. Zabezpieczenie drewna:

Elementy drewniane przed wmontowaniem impregnować solnymi środkami grzybobójczymi i owadobójczymi oraz zabezpieczającymi przed działaniem ognia.

Pokrycie dachowe w postaci gontu drewnianego należy zaimpregnować do stanu trudnozapalności i wykonywać impregnację jako konserwację bieżącą, sezonowo podczas użytkowania obiektu, aż do śmierci technicznej.

Wszystkie palne (drewniane) elementy konstrukcyjne powinny być uodpornione ogniowo do stanu trudno zapalności.

4. OPIS KONSTRUKCJI

4.1. Opis ogólny.

Obiekty rekreacyjne zaprojektowano w technologii tradycyjnej z elementami monolitycznymi - wylewanymi na budowie (stopy, ławy, podwaliny). Posadowienie na ławach – fundamentach betonowych zwieńczonych wieńcem żelbetowym wg odpowiednich rysunków. Więźba dachowa na drewnianych krokwiach opartych na płatwiach pośrednich oraz kalenicowej (wiata ze stołami) opartych na systemie skośnych słupów.

4.2. Warunki gruntowe.

Według przeprowadzonych badań gruntowych ustalono, że w granicach objętych opracowaniem zalegają grunty odpowiednie do bezpośredniego posadowienia przewidzianych obiektów.

4.3 Posadowienie

Przyjęto fundamentowanie w postaci żelbetowych ław i podwalin fundamentowych. Rozwiązania szczegółowe wg części graficznej opracowania.

4.4 Ściany fundamentowe.

Betonowe wylewane w szalunkach (dopuszcza się możliwość betonowania w wykopie pod warunkiem występowania gruntów o dużej spoistości – gliny) lub murowane z bloczka betonowego gr.25cm na zaprawie cementowej z dodatkami uplastyczniającymi, zwieńczone podwaliną lub wieńcem żelbetowym zbrojenie wg opisu na odpowiednich rysunkach.

4.5. Ramy nośne.

Głównym elementem nośnym obiektów rekreacyjnych są (w części powtarzalne) ramy powstałe ze słupów skośnych spiętych dwiema parami kleszczy oraz stężone oczepami - płatwiami na których wsparte są krokwie – z drewna w klasie odpowiedniej do min. C27 . Mocowanie – oparcie – na fundamencie za pośrednictwem jarzm (z blachy stalowej oraz płaskowników).

4.6. Dach.

Pokrycie dachu – wiór osikowy na łatach w rozstawie ok.30-35cm. Elementy drewniane przed wmontowaniem impregnować solnymi środkami grzybobójczymi i owadobójczymi oraz zabezpieczającymi przed działaniem ognia.

Pokrycie dachowe zaimpregnować do stanu trudnozapalności i wykonywać impregnację jako konserwację bieżącą, sezonowo podczas użytkowania obiektu, aż do śmierci technicznej.

Wszystkie palne (drewniane) elementy konstrukcyjne powinny być uodpornione ogniowo do stanu trudno zapalności.

4.7 Więźba dachowa.

Konstrukcja drewniana, krokwiowa, wsparta na płatwiach stopowych (pełniących funkcję oczepów) oraz płatwi kalenicowej. Układ krokwi (w wiacie paleniska) spięty jest kleszczami mocowanymi do pierścienia stalowego – wg załączonych rysunków. Układ drewnianych elementów

konstrukcyjnych dachu, przekroje poszczególnych elementów podano na schemacie więźby w niniejszym opracowaniu. Elementy drewniane łączyć z sobą w sposób ciesielski (wręby pół jaskółczy ogon, czopy). Wszystkie elementy drewniane więźby wykonać należy z drewna o odpowiedniku klasy minimum C-27, zaimpregnować przed wbudowaniem środkami grzybobójczymi - i owadobójczymi oraz zabezpieczyć przed działaniem ognia. Na styku z elementami żelbetowymi zastosować dwuwarstwową przekładkę z papy izolacyjnej - podwaliny.

STAROSTWO POWIATOWE
W GOŁDAPI
19-500 Gołdap, ul. Krótka 1

Wszystkie elementy więźby drewniane wykonać jako strugane. Przed montażem więźby wykonać elementy wzorcowe i sprawdzić ich spasowanie w naturze.

5.0. OCHRONA PRZECIWPOŻAROWA

Elementy drewniane przed wmontowaniem impregnować solnymi środkami grzybobójczymi i owadobójczymi oraz zabezpieczającymi przed działaniem ognia, zgodnie z instrukcją producenta Pokrycie dachowe w postaci wióra osikowego należy zaimpregnować do stanu trudnozapalności i wykonywać impregnację jako konserwację bieżącą, sezonowo podczas użytkowania obiektu, aż do śmierci technicznej.

Wszystkie palne (drewniane) elementy konstrukcyjne powinny być uodpornione ogniowo do stanu trudno zapalności.

6.0 CHARAKTERYSTYKA EKOLOGICZNA

6.1 Zapotrzebowanie wody, odprowadzenie ścieków – nie dotyczy

6.2 Emisja zanieczyszczonego powietrza:

Obiekty nie emitują żadnych zanieczyszczeń powietrza, emisja zanieczyszczeń związana ze spalaniem drewna w wiacie grilowej sezonowa (sporadyczna) i w kontekście całorocznej emisji na poziomie śladowym.

6.3 Odpadki stałe:

Śmieci (opakowania, przedmioty jednorazowego użytku) związane z eksploatacją i obsługą będą gromadzone w konfekcjonowanych betonowych koszach na śmieci zlokalizowanych przy ośmioosobowych wiatach z siedziskami i sukcesywnie wywożone do zakładu utylizacji.

6.4 Emisja hałasu, wibracje:

Obiekty nie emitują uciążliwego hałasu oraz wibracji.

6.5 Wpływ inwestycji na zieleń i glebę:

Nie przewiduje się żadnego wpływu inwestycji na wody podziemne i istniejącą zieleń.

7.0 PRZYSTOSOWANIE OBIEKTÓW DLA OSÓB NIEPEŁNOSPRAWNYCH

Ze względu na położenie miejsca rekreacji w miejscu o mocno zróżnicowanej rzeźbie terenu nie ma możliwości dostosowania dostępności dla osób niepełnosprawnych poruszających się na wózkach inwalidzkich.

Opracował:
mgr inż. arch. Piotr P. Kuczyński
PL/5/02

mgr inż. Sławomir Klimko
SUW-23/92

STAROSTWO POWIATOW
W GOŁDAPI
19-500 Gołdap; ul. Krótka 1

WIATA GRILOWA

STAROSTWO POWIATOWE
W GOŁDAPI
19-500 Gołdap; ul. Krótka 1

RZUT FUNDAMENTÓW

BETON C16/20
STAL A-III (34GS)
STAL A-I (StOS)

poziom A-A

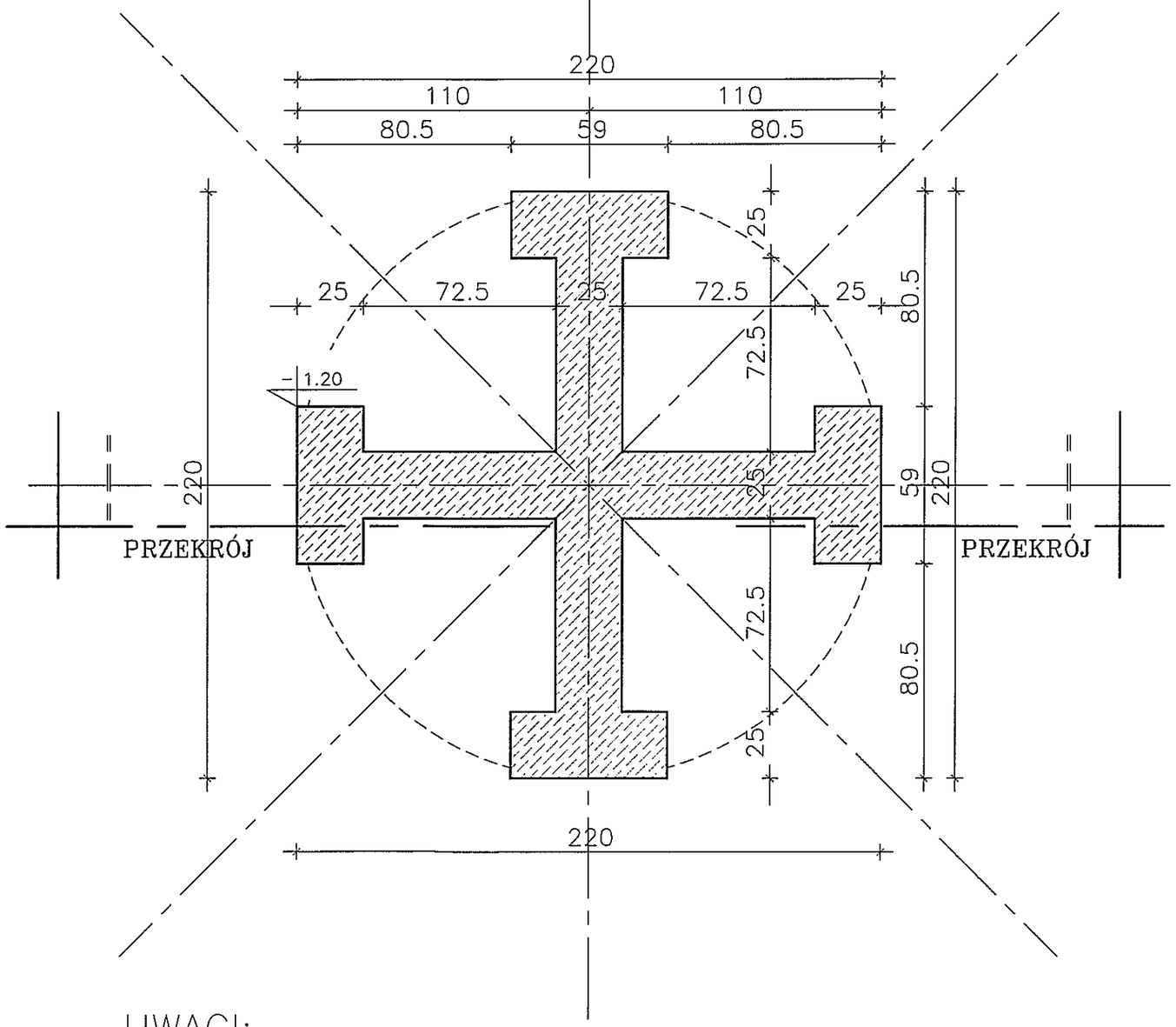

UWAGI:

- FUNDAMENT WYLEWANY W SZALUNKACH DO WYSOKOŚCI -40 C16/20
- POD ŁAWY WYKONAĆ PODLEWKĘ Z CHUDEGO BETONU C8/10 GR. 5cm.

FORMAT A3 /4200x2100mm/ skala 1:20

SUWAŁKI NOWIEWCZA 85C tel/fax(087) 5631614
PRACOWNIA PROJEKTOWA PROJEKTOR

TYTUŁ RYSUNKU	POSADOWIENIE		SKALA 1:20
NAZWA PRZEDSIĘWZIĘCIA	WIATA GRILOWA		
ADRES INWESTYCJI NR GEDEZYJNY	STAŃCZYKI, OBRĘB MACIEJOWIĘTA, GMINA DUBENINKI DZ. NR GEOD. 106/17		NR RYSUNKU 1/K
PROJEKT	ARCHITEKTONICZNO BUDOWLANY		
PROJEKTANT nr uprawnień podpis	PROJEKT: mgr inż. Sławomir Klimko, nr upr.proj.b.o. SUW-23/92, PDL/BO/0631/01	SPRAWDZ.: mgr inż. Lucyna Hurm, nr upr.proj.b.o. SUW-106/87, PDL/BO/0473/01	DATA SIERPIEŃ 2015 r.

PROJEKT CHRONIONY USTAWĄ O PRAWIE AUTORSKIM

STAROSTWO POWIATOWE
W GOŁDAPI
19-500 Gołdap; ul. Krótka 1

RZUT PRZYZIEMIA

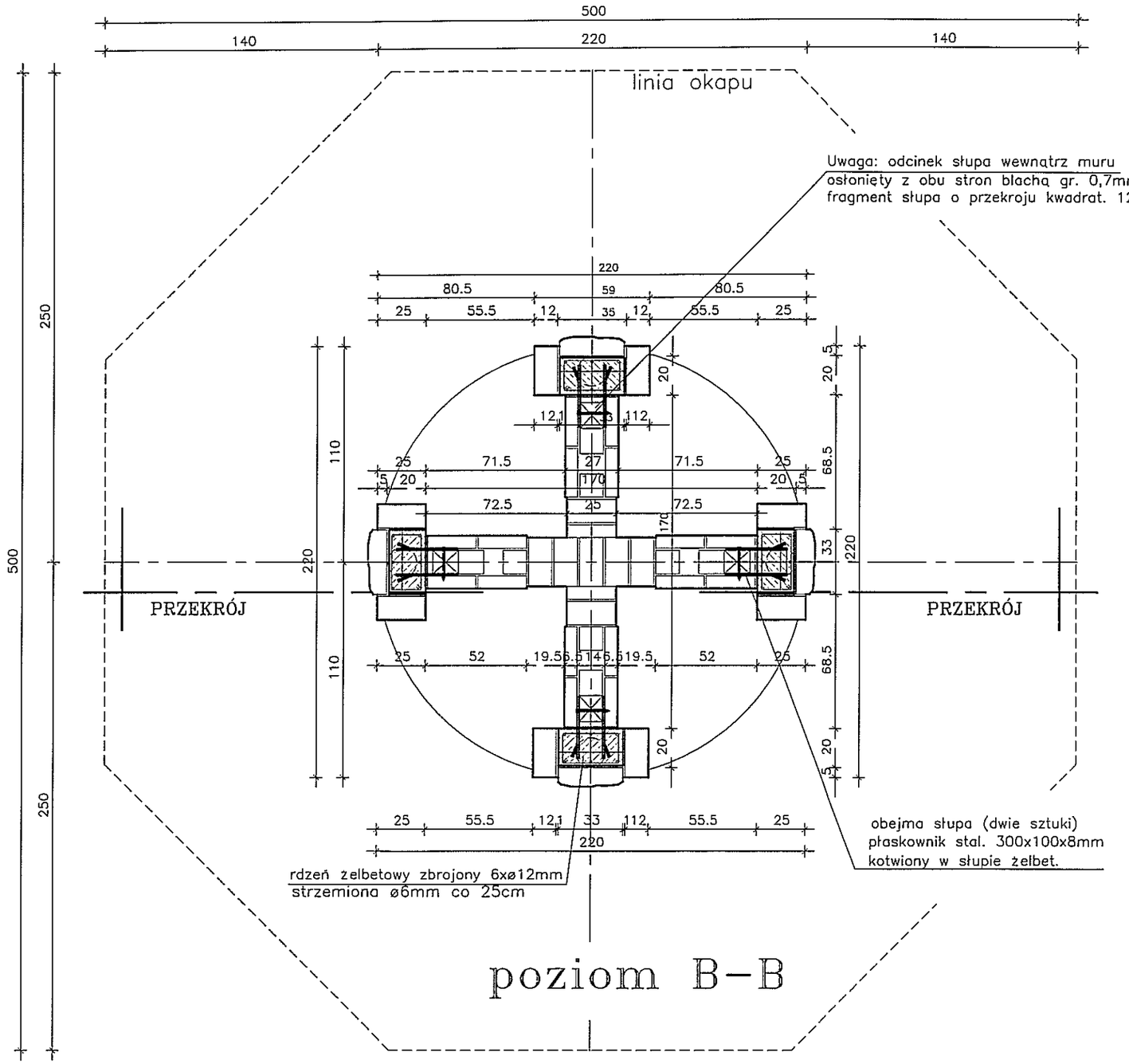

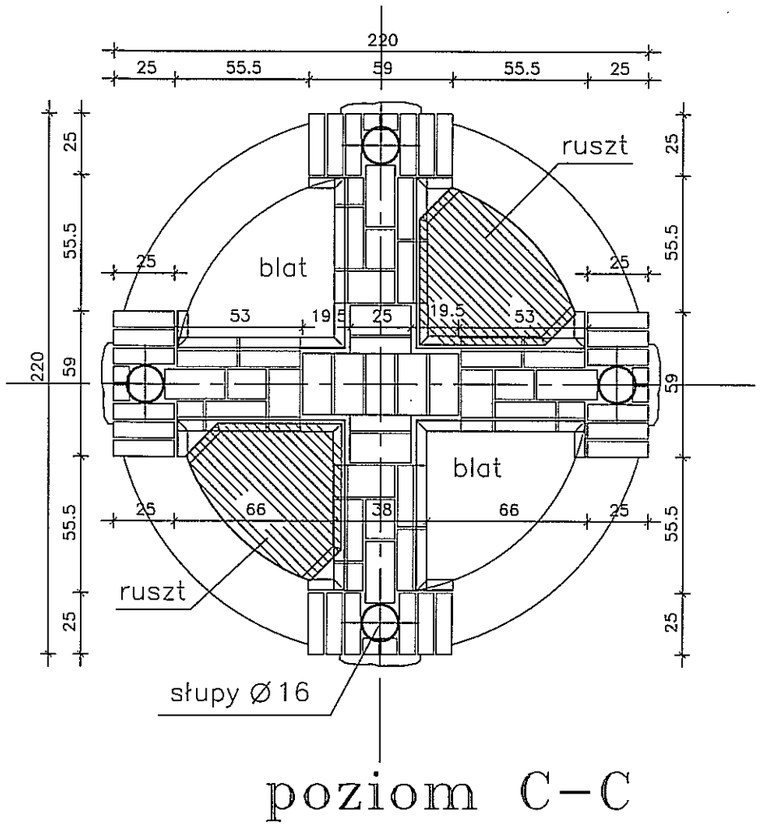

FORMAT A3 /4200x2100mm/ skala 1:25

TYTUŁ RYSUNKU	RZUT PRZYZIEMIA		SKALA 1:25
NAZWA PRZEDSIĘWZIĘCIA	WIATA GRILOWA		
ADRES INWESTYCJI NR GEDEZYJNY	STAŃCZYKI, OBRĘB MACIEJOWIĘTA, GMINA DUBENINKI DZ. NR GEOD. 106/17		NR RYSUNKU 1/A
PROJEKT	ARCHITEKTONICZNO BUDOWLANY		
PROJEKTANT nr uprawnień podpis	PROJEKT: mgr inż.arch.P.P.Kuczyński, nr upr.proj.b.o. BI/5/02, POIA nr PD-0127	SPRAWDZ.: mgr inż.arch.D.Śmiarowski, nr upr.proj.b.o. BI/3/8[illegible], POIA nr PD-0[illegible]	DATA SIERPIEŃ 2015 r.

PROJEKTOR PRACOWNIA PROJEKTOWA
SUWAŁKI NOWENICZA 85C tel/fax(087) 5631614

PROJEKT CHRONIONY USTAWĄ O PRAWIE AUTORSKIM

STAROSTWO POWIATOWE
W GOŁDAPI
19-500 Gołdap; ul. Krótka 1

RZUT DACHU

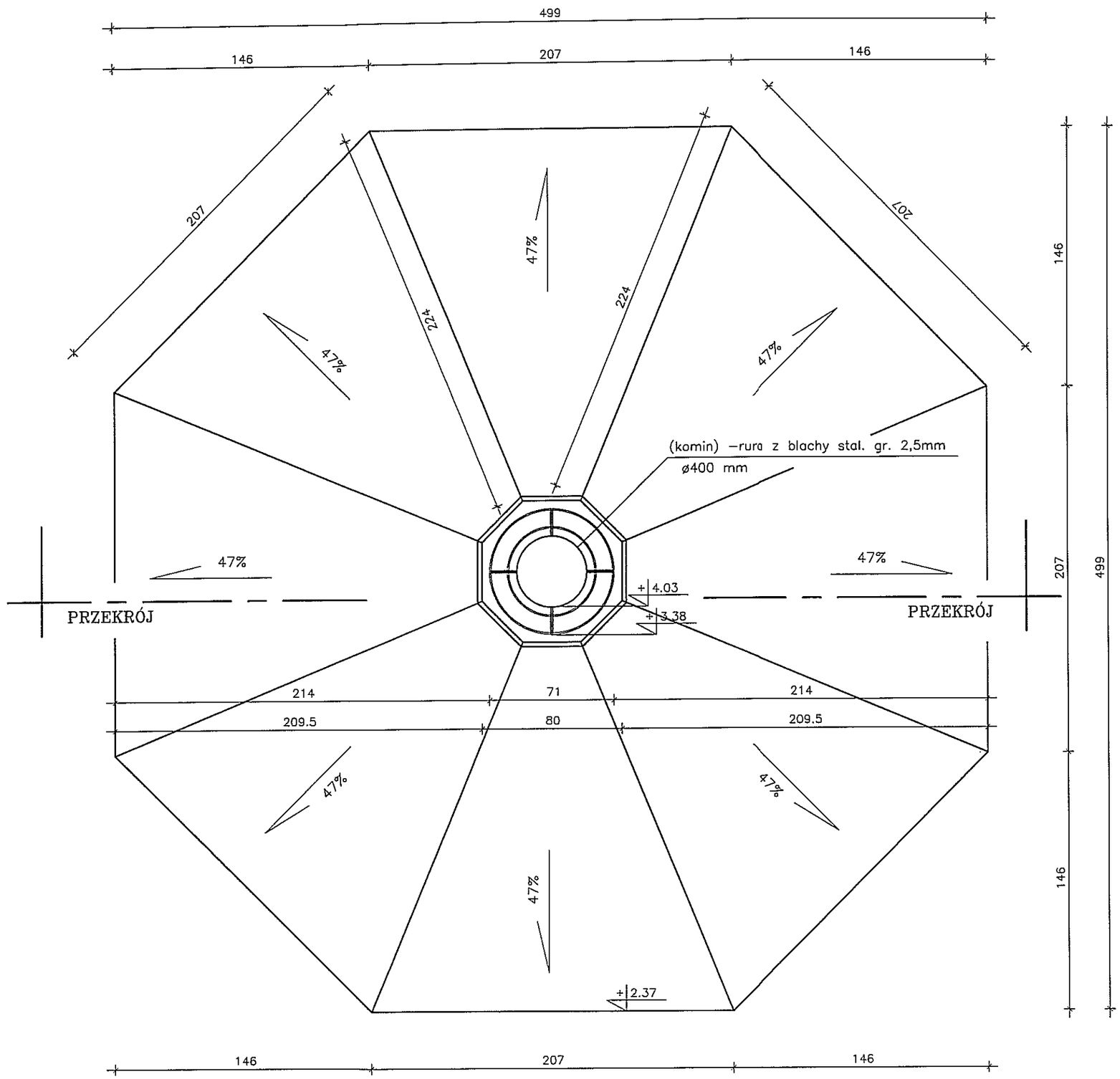

POKRYCIE – GONT DREWNIANY

FORMAT A3 /4200x2100mm/ skala 1:25

TYTUŁ RYSUNKU	RZUT DACHU
NAZWA PRZEDSIĘWZIĘCIA	WIATA GRILOWA STAŃCZYKI, OBREB MACIEJOWIĘTA, GMINA DUBENINKI DZ. NR GEOD. 106/17
ADRES INWESTYCJI NR GEDEZYJNY	ARCHITEKTONICZNO BUDOWLANY
PROJEKT	PROJEKT
PROJEKTANT nr uprawnień	mgr inż.arch.P.P.Kuczyński nr upr.proj.b.o. BI/5/02 POIA nr PD-0127
podpis	
SPRAWDZ.	mgr inż.arch.D.Śmiarowski nr upr.proj.b.o. BI/3/02 POIA nr PD-0125
SKALA	1:25
NR RYSUNKU	2 A
DATA	SIERPIEŃ 2015 r.

PROJEKT CHRONIONY USTAWĄ O PRAWIE AUTORSKIM

PRACOWNIA PROJEKTOWA
SUWAŁKI NOWINKOWICZA 85C tel/fax(087) 563161 4

STAROSTWO POWIATOWE
W GOŁDAPI
19-500 Gołdap; ul. Krótka 1

SCHEMAT ZADASZENIA

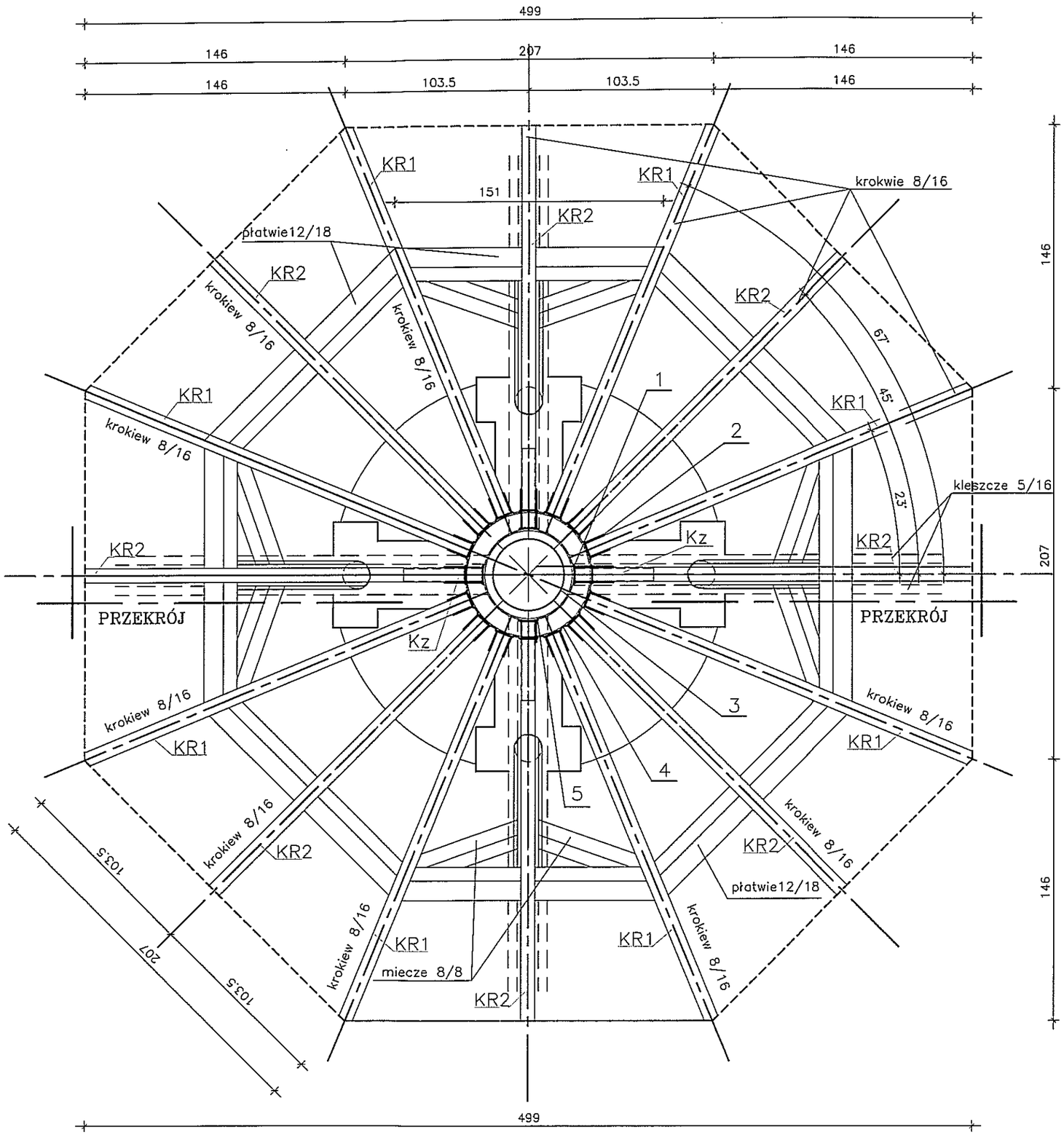

OBIAŚNIENIA:

1. jarzma mocujące dolny pas więźby dachowej (blacha gr.5mm) spawane do rury ø 508/8
2. jarzma mocujące krokwie (blacha gr.5mm) spawane do rury ø711/8
3. (komin) –rura z blachy stal. gr. 2,5mm ø400 mm
4. rura stal. ze szwem wys. 18cm ø711/8mm
5. rura stal. ze szwem wys. 16cm ø508/8mm

KLASA DREWNA C24

FORMAT A3 /4200x2100mm/ skala 1:25

TYTUŁ RYSUNKU	SCHEMAT ZADASZENIA		SKALA 1:25
NAZWA PRZEDSIĘWZIĘCIA	WIATA GRILOWA		NR RYSUNKU 2/K
ADRES INWESTYCJI NR GEDEZYJNY	STAŃCZYKI, OBREB MACIEJOWIĘTA, GMINA DUBENINKI DZ. NR GEOD. 106/17		
PROJEKT	ARCHITEKTONICZNO BUDOWLANY		
PROJEKTANT nr uprawnień podpis	PROJEKT: mgr inż. Sławomir Klimko nr upr.proj.b.o. SUW-23/92 PDL/BO/0631/01	SPRAWDZ.: mgr inż. Lucjna Hutyn nr upr.proj.b.o. SUW-106/87 PDL/BO/0473/01	DATA SIERPIEŃ 2015 r.

PRACOWNIA PROJEKTOWA PROJEKTOR
SUWAŁKI NOWIEWICZA 85C tel/fax(087) 5631614

PROJEKT CHRONIONY USTAWĄ O PRAWIE AUTORSKIM

STAROSTWO POWIATOWE
W GOŁDAPI
19-500 Gołdap; ul. Krótka 1

PRZEKRÓJ

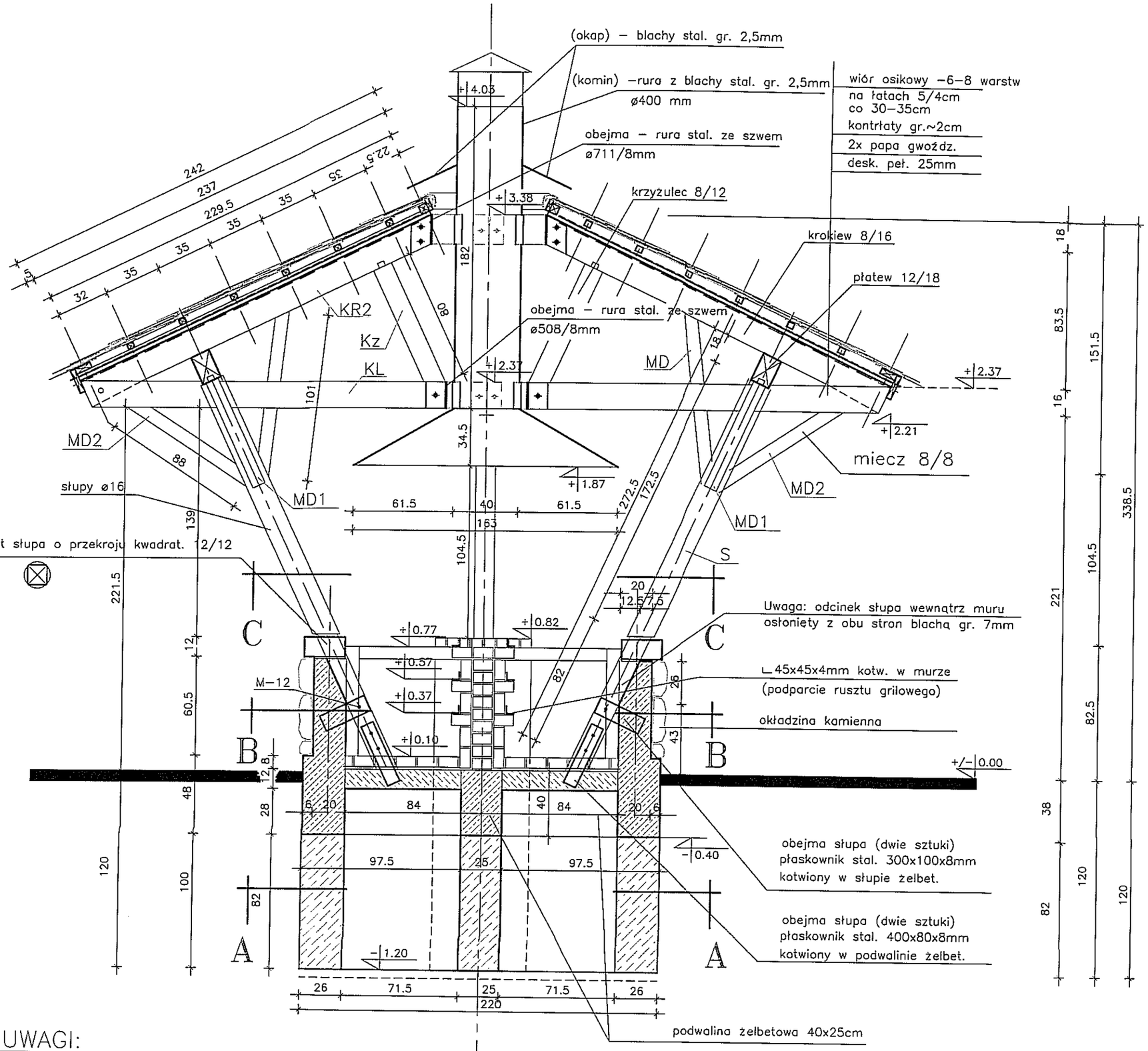

UWAGI:

- FUNDAMENT WYLEWANY W SZALUNKACH DO WYSOKOŚCI –40 B20 MIN(B17,5)
- PODWALINA H=40cm ZBROJONA DOŁEM 3ø12, GÓRĄ 2ø12, STRZEM ø6 3szt./mb POŁĄCZONA ZE SŁUPKAMI 20x30cm
- POD ŁAWY WYKONAĆ PODLEWKĘ Z CHUDEGO BETONU B7,5 GR. 5cm.

FORMAT A3 /4200x2100mm/ skala 1:25

SKALA	1:25
NR RYSUNKU	3 A
DATA	SIERPIEŃ 2015 r.
TYTUŁ RYSUNKU	PRZEKRÓJ
NAZWA PRZEDSIĘWZIĘCIA	WIATA GRILOWA STAŃCZYKI, OBREB MACIEJOWIETA, GMINA DUBENINKI DZ. NR GEOD. 106/17
ADRES INWESTYCJI NR GEDEZKINY	ARCHITEKTONICZNO BUDOWLANY
PROJEKT	mgr inż.arch.P.P.Kuczyński nr upr.proj.b.o. BI/5/70 PDIA nr PD-0127
PROJEKTANT nr uprawnień	mgr inż.arch.D.Śmiarowski nr upr.proj.b.o. BI/4/06 PDIA nr PD-0135
podpis	SPRAWDZ.

PROJEKT CHRONIONY USTAWĄ O PRAWIE AUTORSKIM

PRACOWNIA PROJEKTOWA
SUWAŁKI NOWIEMCZA 85C tel/fax(087) 5631614

STAROSTWO POWIATOWE
W GOŁDAPI
19-500 Gołdap; ul. Krótka 1

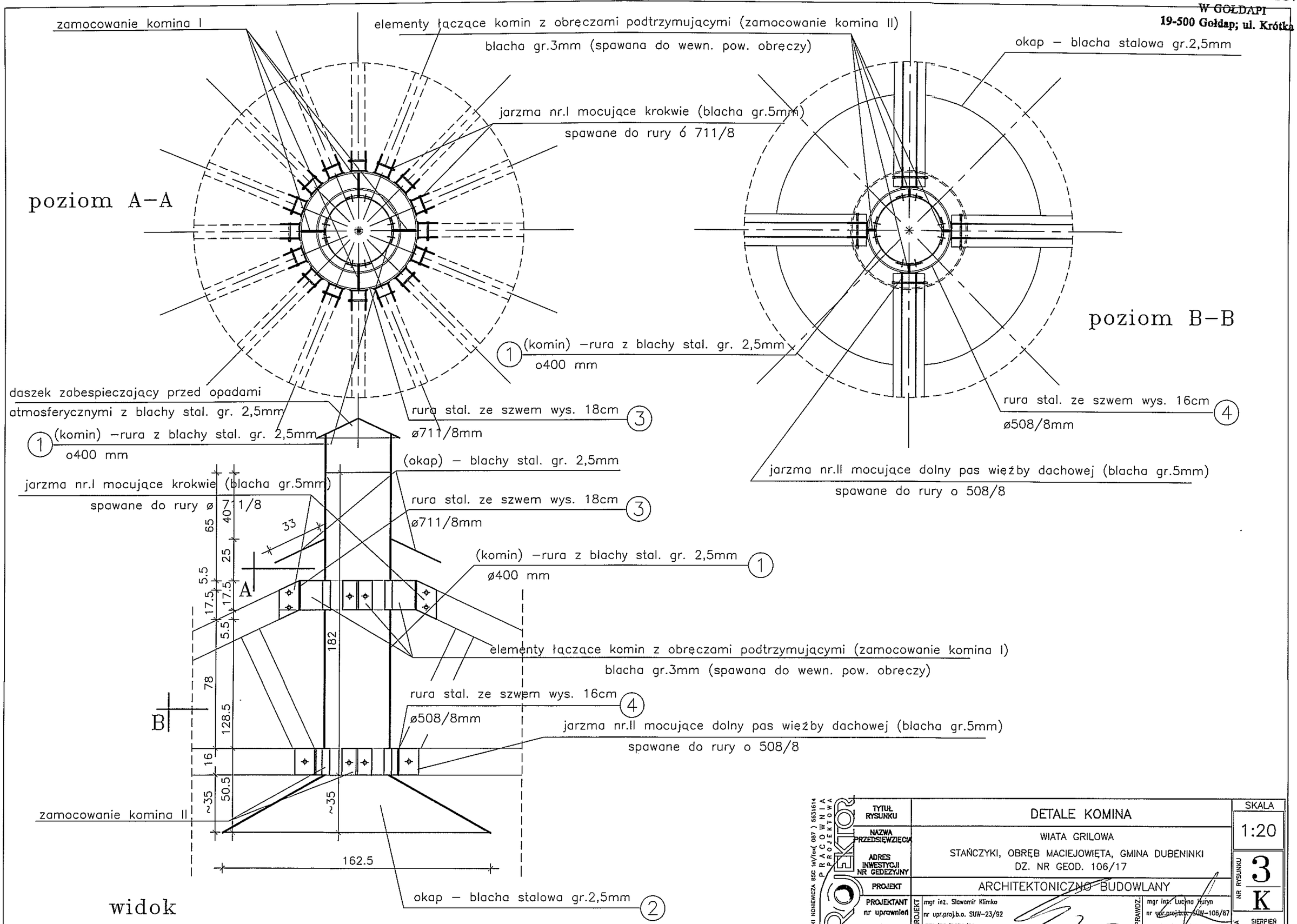

STAROSTWO POWIATOWE
W GOŁDAPI
19-500 Gołdap; ul. Krótka 1

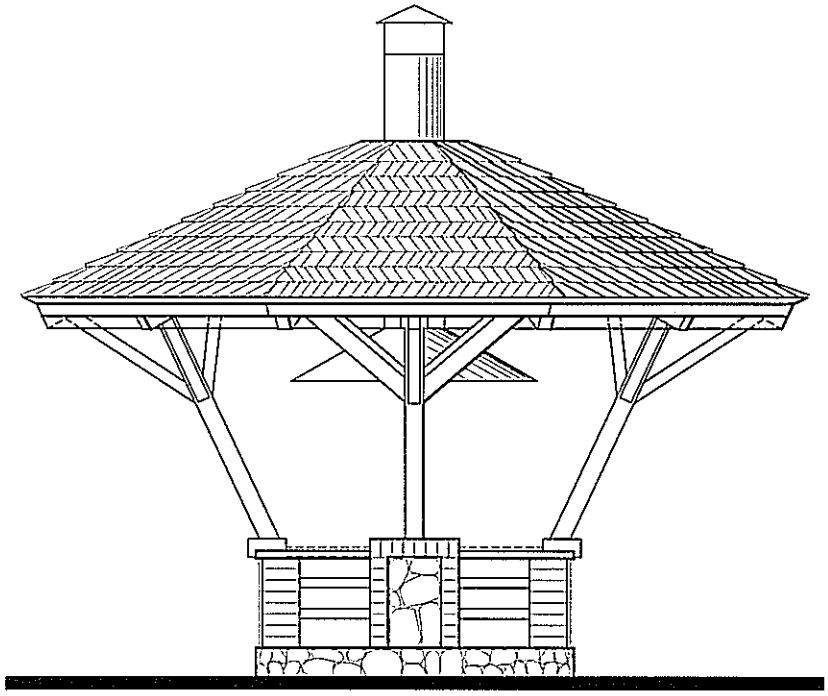

FORMAT A4 /2100x2970mm/ skala 1:50

PRACOWNIA PROJEKTOWA PROJEKTOR
SUWAŁKI NOWIEWICZA 85C tel/fax(087) 5631614

TYTUŁ RYSUNKU	WIDOK		SKALA 1:50
NAZWA PRZEDSIĘWZIĘCIA	WIATA GRILOWA		NR RYSUNKU 4/A
ADRES INWESTYCJI NR GEDEZYJNY	STAŃCZYKI, OBRĘB MACIEJOWIĘTA, GMINA DUBENINKI DZ. NR GEOD. 106/17		
PROJEKT	ARCHITEKTONICZNO BUDOWLANY		
PROJEKTANT nr uprawnień podpis	PROJEKT: mgr inż.arch.P.P.Kuczyński nr upr.proj.b.o. Bi/5/02 POIA nr PD-0127	SPRAWDZ.: mgr inż.arch.D.Śmigrowski nr upr.proj.b.o. Bi/3/02 POIA nr PD-0104	DATA SIERPIEŃ 2015 r.

PROJEKT CHRONIONY USTAWĄ O PRAWIE AUTORSKIM

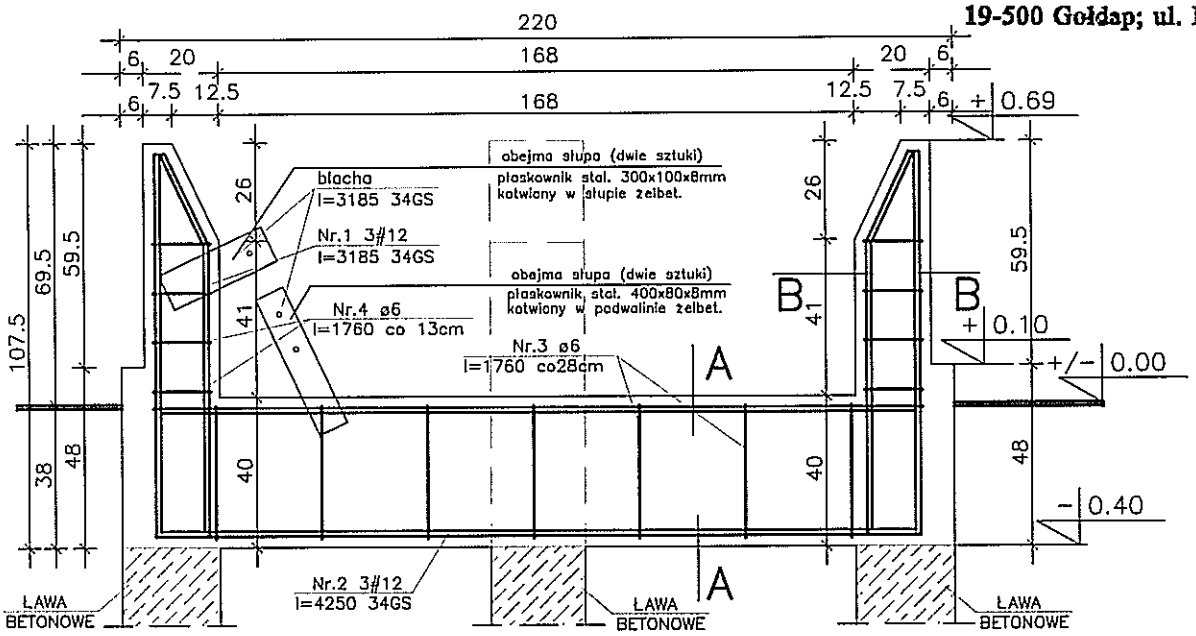

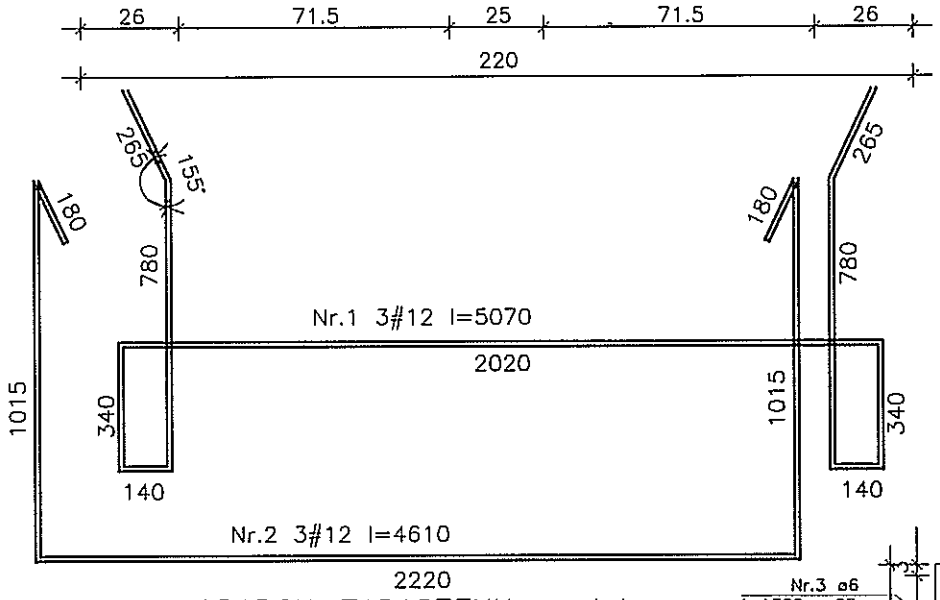

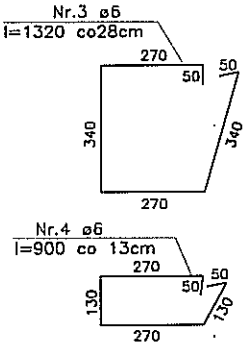

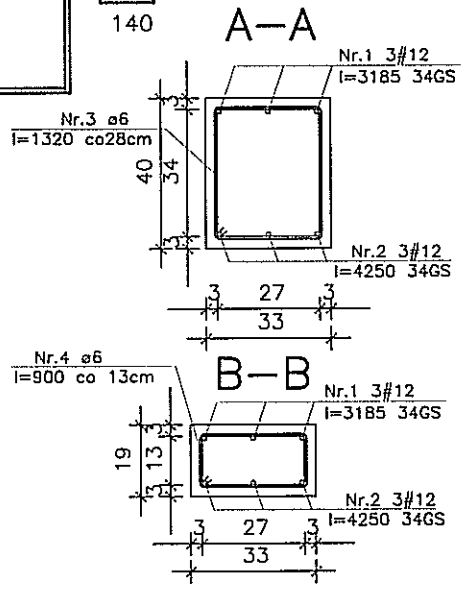

WYKAZ STALI OPARCIA ZADASZENIA szt.1

L.p	Nr pręta	Długość [m]	Ilość [szt.]	STAL A–0 ø6–0,222	STAL A–III #12–0,888
1	1	5,07	3		15,21
2	2	4,61	3		13,83
3	3	1,32	7	9,24	
4	4	0,90	5	4,50	
DŁUGOŚĆ OGÓŁEM :			[m]	13,74	29,04
CIĘŻAR:			[kg]	0,222	0,888
CIĘŻAR RAZEM :			[kg]	3,05	25,79

ILOŚĆ: 2szt.

BETON C16/20
STAL A–III (BSt 500S)
STAL A–0 (StOS)

FORMAT A4 /2100x2970mm/ skala 1:20

PROJEKTOR PRACOWNIA PROJEKTOWA
SUWAŁKI NOWIEWICZA 85C tel/fax(087) 5631614

TYTUŁ RYSUNKU	SCHEMAT ZBROJENIA – WYKAZ STALI		SKALA 1:20
NAZWA PRZEDSIĘWZIĘCIA	WIATA GRILOWA		
ADRES INWESTYCJI NR GEDEZYJNY	STAŃCZYKI, OBRĘB MACIEJOWIĘTA, GMINA DUBENINKI DZ. NR GEOD. 106/17		NR RYSUNKU 4/K
PROJEKT	ARCHITEKTONICZNO BUDOWLANY		
PROJEKTANT nr uprawnień podpis	PROJEKT: mgr inż. Sławomir Klimko nr upr.proj.b.o. SUW-23/92 PDL/BO/0631/01	SPRAWDZ.: mgr inż. Lucyna Huryn nr upr.proj.b.o. SUW-106/87 PDL/BO/0473/01	DATA LIPIEC 2015 r.

PROJEKT CHRONIONY USTAWĄ O PRAWIE AUTORSKIM

STAROSTWO POWIATOWE
W GOŁDAPI
19-500 Gołdap; ul. Krótka 1

RUSZT STALOWY

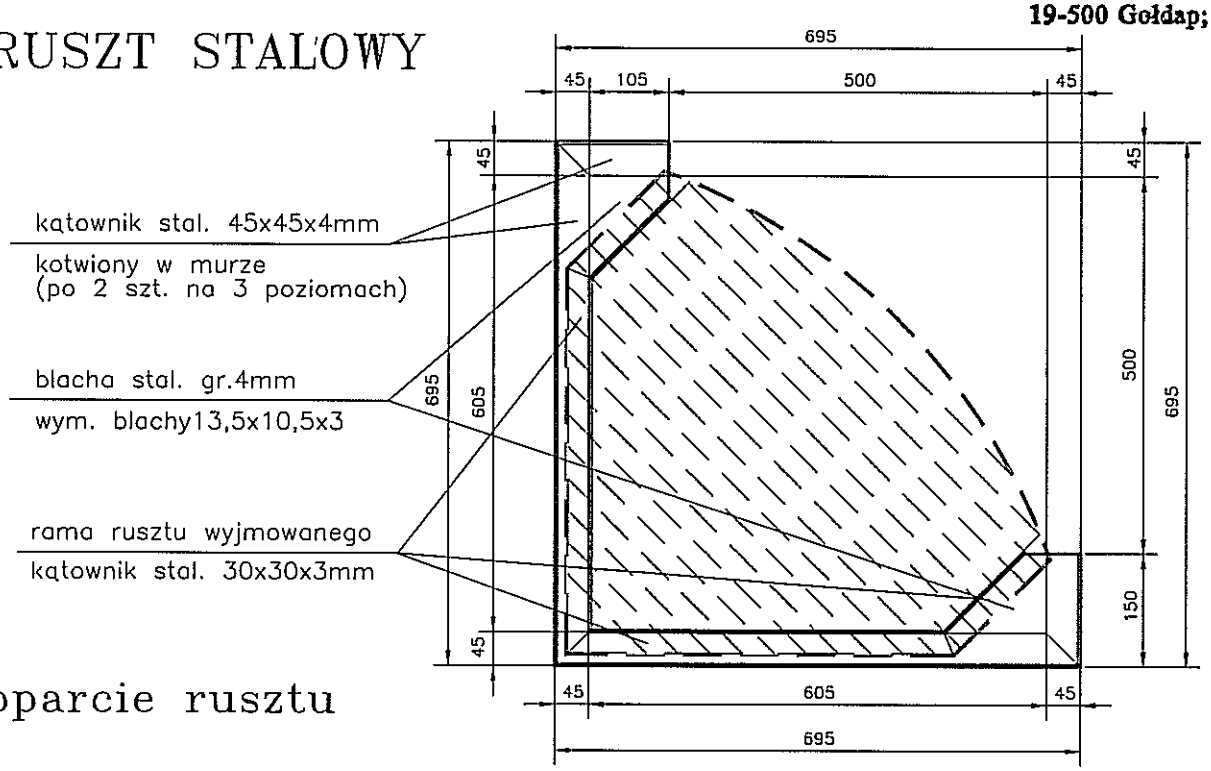

oparcie rusztu

ruszt wyjmowany

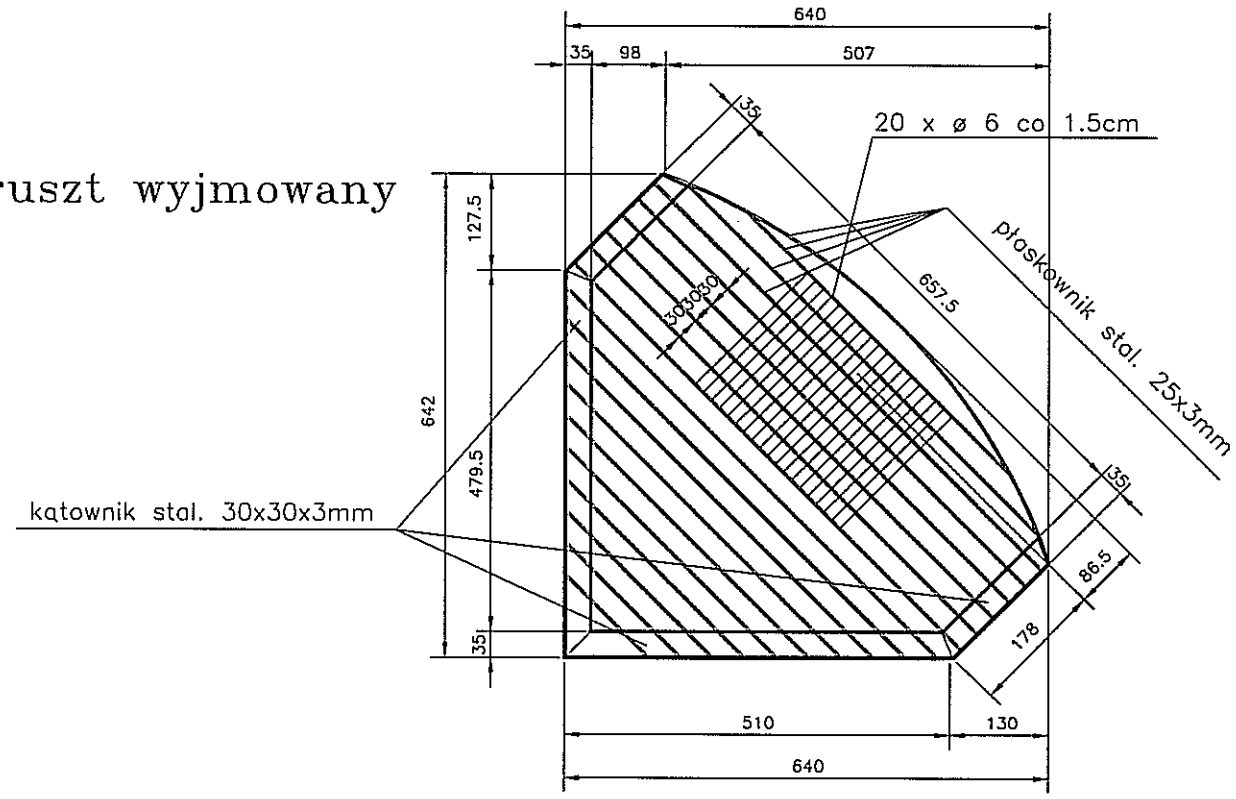

UWAGA: przed wykonaniem rusztu należy skorygować wymiary zewnętrzne po wykonaniu prac murarskich

TYTUŁ RYSUNKU	RUSZT STALOWY	SKALA 1:10
NAZWA PRZEDSIĘWZIĘCIA	WIATA GRILOWA	
ADRES INWESTYCJI NR GEDEZYJNY	STAŃCZYKI, OBRĘB MACIEJOWIĘTA, GMINA DUBENINKI DZ. NR GEOD. 106/17	NR RYSUNKU 5 A
PROJEKT	ARCHITEKTONICZNO BUDOWLANY	
PROJEKTANT nr uprawnień podpis	PROJEKT: mgr inż.arch.P.P.Kuczyński, nr upr.proj.b.o. BI/5/02, POIA nr PD-0127 — SPRAWDZ.: mgr inż.arch.D.Śmiarowski, nr upr.proj.b.o. BI/6/02, POIA nr PD-0194	DATA SIERPIEŃ 2015 r.

PROJEKTOR PRACOWNIA PROJEKTOWA
SUWAŁKI KONIEWICZA 85C tel/fax(087) 5631614

PROJEKT CHRONIONY USTAWĄ O PRAWIE AUTORSKIM

FORMAT A4 /2100x2970mm/ skala 1:10

BLAT

rama stalowa

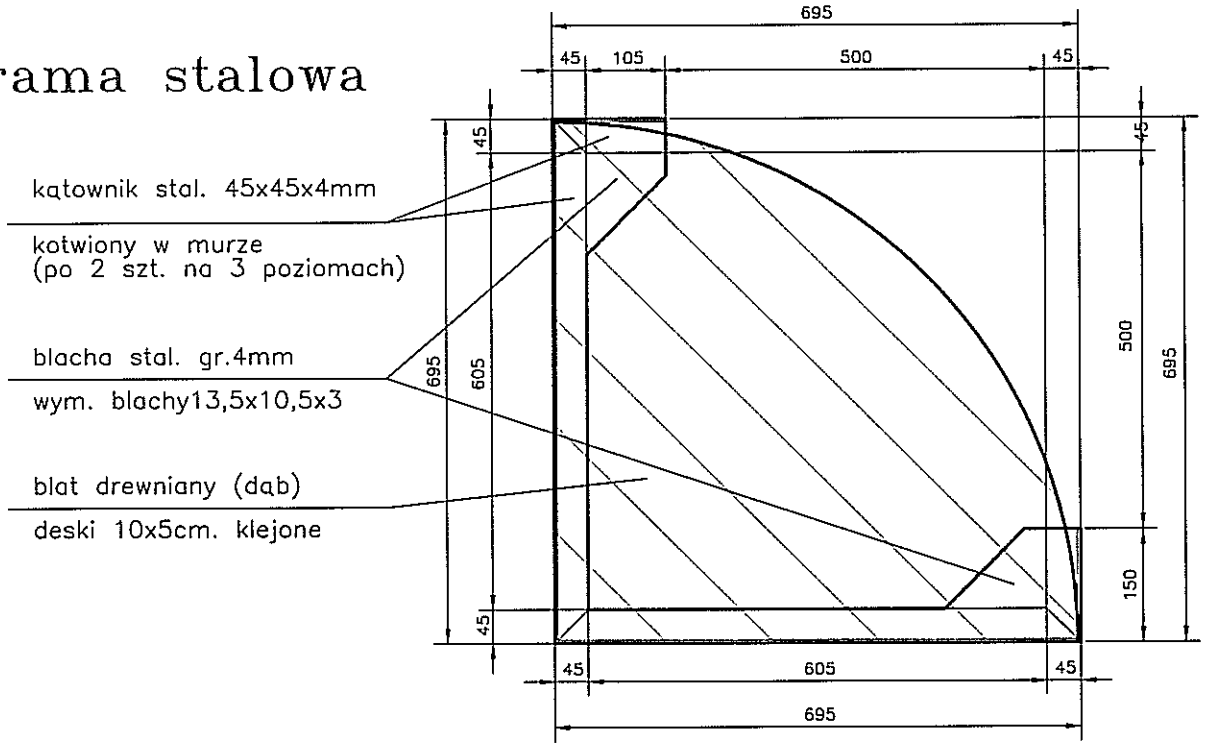

blat drewniany

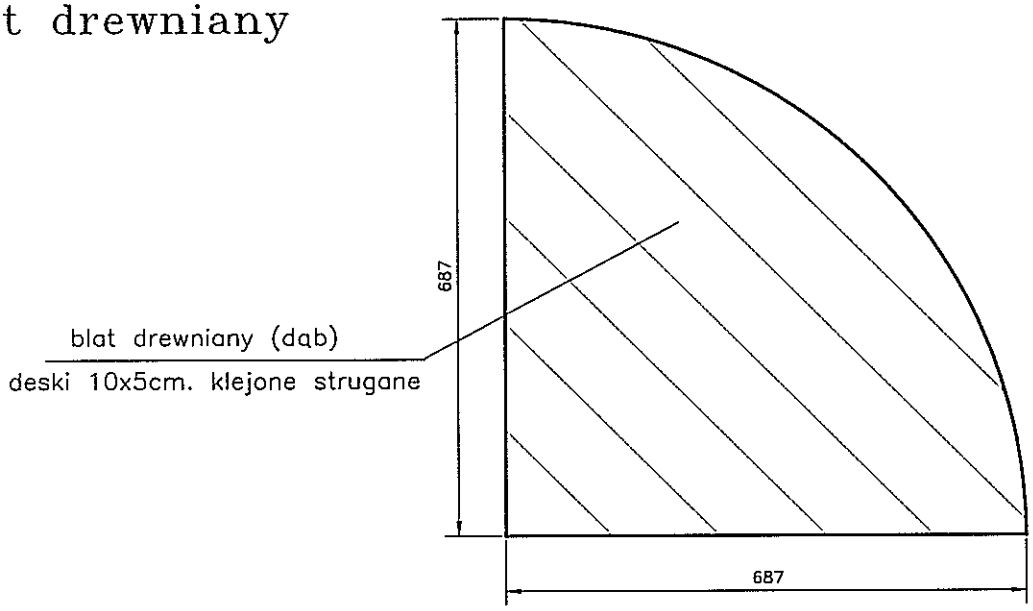

UWAGA: przed wykonaniem rusztu należy skorygować wymiary zewnętrzne po wykonaniu prac murarskich

FORMAT A4 /2100x2970mm/ skala 1:10

PROJEKTOR PRACOWNIA PROJEKTOWA
SUWAŁKI NONIEWICZA 85C tel/fax(087) 563614

TYTUŁ RYSUNKU	BLAT DREWNIANY		SKALA 1:10
NAZWA PRZEDSIĘWZIĘCIA / ADRES INWESTYCJI NR GEDEZYJNY	WIATA GRILOWA STAŃCZYKI, OBRĘB MACIEJOWIĘTA, GMINA DUBENINKI DZ. NR GEOD. 106/17		NR RYSUNKU 6/A
PROJEKT	ARCHITEKTONICZNO BUDOWLANY		
PROJEKTANT nr uprawnień podpis	PROJEKT: mgr inż.arch.P.P.Kuczyński nr upr.proj.b.o. BI/5/02 POIA nr PD-0127	SPRAWDZ.: mgr inż.arch.D.Śmiarowski nr upr.proj.b.o. BI/3/02 POIA nr PD-0104	DATA SIERPIEŃ 2015 r.

PROJEKT CHRONIONY USTAWĄ O PRAWIE AUTORSKIM

STAROSTWO POWIATOWE
W GOŁDAPI
19-500 Gołdap; ul. Krótka 1

WYKAZ ELEMENTÓW STALOWYCH WIATY GRILOWEJ

	Liczba	Przedmiot	Długość [mm]	Ciężar Jednostkowy	Ciężar 1 szt.	Ciężar całkowity [kg]	Materiał	Uwagi
1	1	komin ⌀1256x2.5	1820	24,65	44,86	44,86	StOS	
2	1	okap ⌀940x2.5	–	19,63	43,38	43,38		ścięty stożek
3	1	obejma Rs 711x8	180	139	25,02	25,02		
4	1	obejma Rs 508x8	160	98,60	15,78	15,78		
		⊏						
5	2	120x5	180	4,71	0,85	1,70		
6	1	180x5	90	7,07	0,64	0,64		
	16	jarzmo I			2,34	37,44		
		⊏						
7	2	120x5	160	4,71	0,75	1,50		
8	1	160x5	90	6,28	0,57	0,57		
	4	jarzmo II			2,07	8,28		
		⊢						
9	1	180x3	140	4,23	0,59	0,59		
10	1	180x3	160	4,23	0,68	0,68		
	4	ZAMOCOWANIE KOMINA I			1,27	5,08		
		⊢						
11	1	160x3	50	3,77	0,19	0,19		
12	1	160x3	160	3,77	0,60	0,60		
	4	ZAMOCOWANIE KOMINA II			0,79	3,16		
13	8	100x8	300	6,28	1,88	15,04		
14	8	80x8	400	5,02	2,01	16,08		
		DASZEK NA KOMINIE						
15		280x25	17584	5,50	9,66	9,66		
	3	ø12	500	0,888	0,444	1,332		
		OKAP						
16	1	330x25	2290	6,48	14,83	14,83		
					RAZEM:	239,39		

FORMAT A4 /2100x2970mm/ skala 1:50

PROJEKTOR PRACOWNIA PROJEKTOWA
SUWAŁKI NOWENWICZA 85C tel/fax(087) 5631614

TYTUŁ RYSUNKU	WYKAZ STALI		SKALA 1:50
NAZWA PRZEDSIĘWZIĘCIA	WIATA GRILOWA		
ADRES INWESTYCJI NR GEDEZYJNY	STAŃCZYKI, OBRĘB MACIEJOWIĘTA, GMINA DUBENINKI DZ. NR GEOD. 106/17		NR RYSUNKU 7/K
PROJEKT	ARCHITEKTONICZNO BUDOWLANY		
PROJEKTANT nr uprawnień podpis	PROJEKT: mgr inż. Sławomir Klimko, nr upr.proj.b.o. SUW-23/92, PDL/BO/0631/01	SPRAWDZ.: mgr inż. Lucyna Hunyo, nr upr.proj.b.o. SUW-108/87, PDL/BO/0473/01	DATA SIERPIEŃ 2015 r.

PROJEKT CHRONIONY USTAWĄ O PRAWIE AUTORSKIM

W GOŁDAPI
19-500 Gołdap; ul. Krótka 1

WYKAZ STALI RUSZT GRILOWY na 1szt.

	Liczba	Przedmiot	Długość [mm]	Ciężar Jednostkowy	Ciężar 1 szt.	Ciężar całkowity [kg]	Materiał	Uwagi
1	2	L 45x45x4	150	2,74	0,41	0,82	St0S	
2	2	L 45x45x4	695	2,74	1,90	3,80		
3	2	L 35x35x3	185	1,60	0,30	0,60		
4	2	L 35x35x3	510	1,60	0,82	1,64		
5	1	▱ 25x3	10730	0,59	6,33	6,33		suma elementów
6	2	⌧ 10.5x13,5x4	–	–	0,27	0,54		
7	20	ø6	210	0,22	0,05	1,00		
					RAZEM:	14,730		

ILOŚĆ: 6szt.

WYKAZ STALI BLATU na 1szt.

	Liczba	Przedmiot	Długość [mm]	Ciężar Jednostkowy	Ciężar 1 szt.	Ciężar całkowity [kg]	Materiał	Uwagi
1	2	L 45x45x4	150	2,74	0,41	0,82	St0S	
2	2	L 45x45x4	695	2,74	1,90	3,80		
3	2	⌧ 10.5x13,5x4	–	–	0,27	0,54		
					RAZEM:	5,16		

ILOŚĆ: 6szt.

ZESTAWIENIE ELEMENTÓW DREWNIANYCH BLATU

L.p	OZNACZENIE ELEMENTU NA RYSUNKU	NAZWA ELEMENTU	RODZAJ MATERJAŁU ASORTYMENT I KLASA JAKOŚCI	PRZEKRÓJ [mm]	DŁUGOŚĆ [mm]	ILOŚĆ [szt]	OBIĘTOŚĆ [m^3]	POWIERZCHNIA [m^2]
1		BLAT	drewno liściaste	100x50		1		0,227
							RAZEM DREWNA:	~0,227m^2

ILOŚĆ: 2szt.

FORMAT A4 /2100x2970mm/ skala 1:50

SUWALKI NOWENICZA 85C tel/fax(087) 5631614 PRACOWNIA PROJEKTOWA PROJEKTOR

TYTUŁ RYSUNKU	WYKAZ ELEMENTÓW RUSZTU I BLATU	SKALA 1:50
NAZWA PRZEDSIĘWZIĘCIA	WIATA GRILOWA	NR RYSUNKU 8/K
ADRES INWESTYCJI NR GEDEZYJNY	STAŃCZYKI, OBRĘB MACIEJOWIĘTA, GMINA DUBENINKI DZ. NR GEOD. 106/17	
PROJEKT	ARCHITEKTONICZNO-BUDOWLANY	
PROJEKTANT nr uprawnień podpis	PROJEKT: mgr inż. Sławomir Klimko, nr upr.proj.b.o. SUW-23/92, PDL/BO/0631/01	SPRAWDZ.: mgr inż. Lucyna Huryn, nr upr.proj.b.o. SUW-106/87, PDL/BO/0473/01	DATA SIERPIEŃ 2015 r.

PROJEKT CHRONIONY USTAWĄ O PRAWIE AUTORSKIM

W GOŁDAPI
19-500 Gołdap; ul. Krótka 1

ZESTAWIENIE ELEMENTÓW DREWNIANYCH WIATY GRILOWEJ

L.p	OZNACZENIE ELEMENTU NA RYSUNKU	NAZWA ELEMENTU	RODZAJ MATERJAŁU ASORTYMENT I KLASA JAKOŚCI	PRZEKRÓJ [cm]	DŁUGOŚĆ [cm]	ILOŚĆ [szt]	OBIĘTOŚĆ [m³]	POWIERZCHNIA [m²]
1	KR1	KROKIEW	klasa drewna min. C24	8x16	259	8	0,265	
2	KR2	KROKIEW	klasa drewna min. C24	8x16	237	8	0,243	
3	PŁ	PŁATEW	klasa drewna min. C24	12x18	151	8	0,261	
4	Kz	KRZYŻULEC	klasa drewna min. C24	8x12	80	4	0,031	
5	M	MIECZ	klasa drewna min. C24	8x8	101	4	0,026	
6	MD1	MIECZ DOLNY	klasa drewna min. C24	8x8	88	8	0,045	
6	MD2	MIECZ DOLNY	klasa drewna min. C24	8x8	88	4	0,023	
7	KL	KLESZCZE	klasa drewna min. C24	5x16	225	8	0,144	
8	S	SŁUPEK	klasa drewna min. C24	ø16	273	4	0,219	
							SUMA: ~1,257m³	
9		DESKOWANIE PEŁNE		2.5x(207+330)x0,5	242	8		23,23
							RAZEM DREWNA:	~23,23m²
							CIĘŻAR: 1,257x600+0,581x550=1073,75 kg.	

UWAGA:
–nie uwzględniono łat dachowych
–wymiary elementów podano jako rzeczywiste–docelowe bez uwzględnienia połączeń technologicznych (zamki, czopy, itp.)

FORMAT A4 /2100x2970mm/ skala 1:50

PROJEKTOR PRACOWNIA PROJEKTOWA
SUWAŁKI NOWIEWICZA 85C tel/fax(087) 5631614

TYTUŁ RYSUNKU	WYKAZ ELEMENTÓW RUSZTU I BLATU	SKALA 1:50
NAZWA PRZEDSIĘWZIĘCIA	WIATA GRILOWA	
ADRES INWESTYCJI NR GEDEZYJNY	STAŃCZYKI, OBRĘB MACIEJOWIĘTA, GMINA DUBENINKI DZ. NR GEOD. 106/17	NR RYSUNKU 9/K
PROJEKT	ARCHITEKTONICZNO BUDOWLANY	
PROJEKTANT nr uprawnień podpis	PROJEKT: mgr inż. Sławomir Klimko, nr upr.proj.b.o. SUW-23/92, PDL/BO/0631/01 — SPRAWDZ.: mgr inż. Lucyna Hurem, nr upr.proj.b.o. SUW-106/87, PDL/BO/0473/01	DATA SIERPIEŃ 2015 r.

PROJEKT CHRONIONY USTAWĄ O PRAWIE AUTORSKIM

STAROSTWO POWIATOWE
W GOŁDAPI
19-500 Gołdap; ul. Krótka 1

WIATA OŚMIOOSOBOWA Z SIEDZISKAMI I STOŁEM

STAROSTWO POWIATOWE
W GOŁDAPI
19-500 Gołdap; ul. Krótka 1

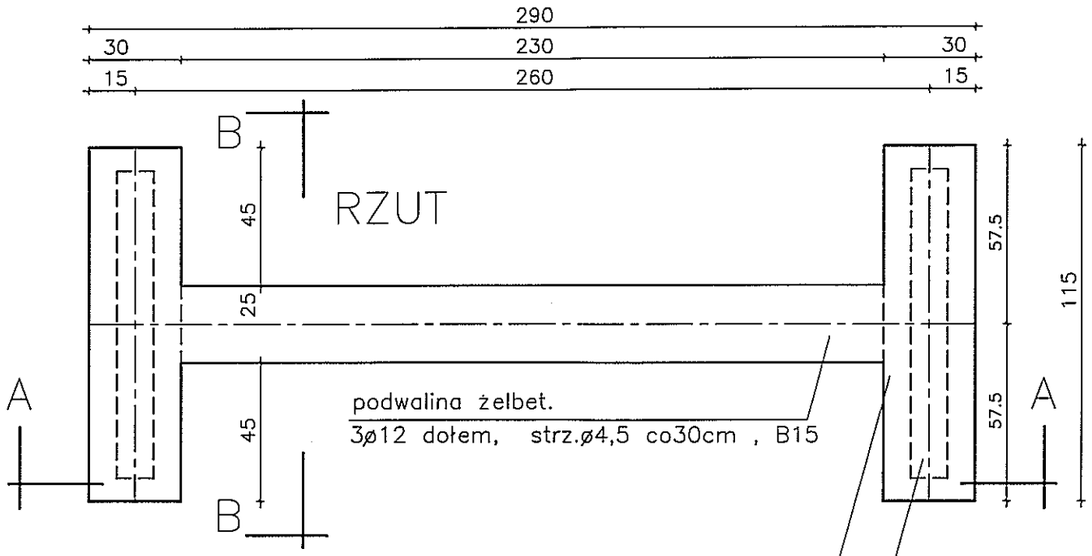

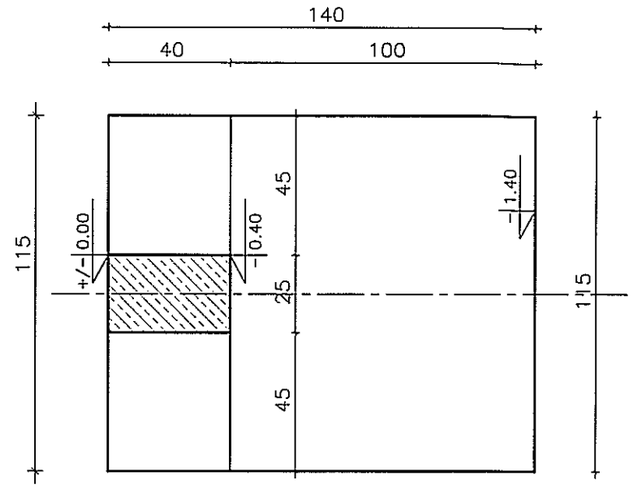

PRZEKRÓJ POPRZECZNY

B–B

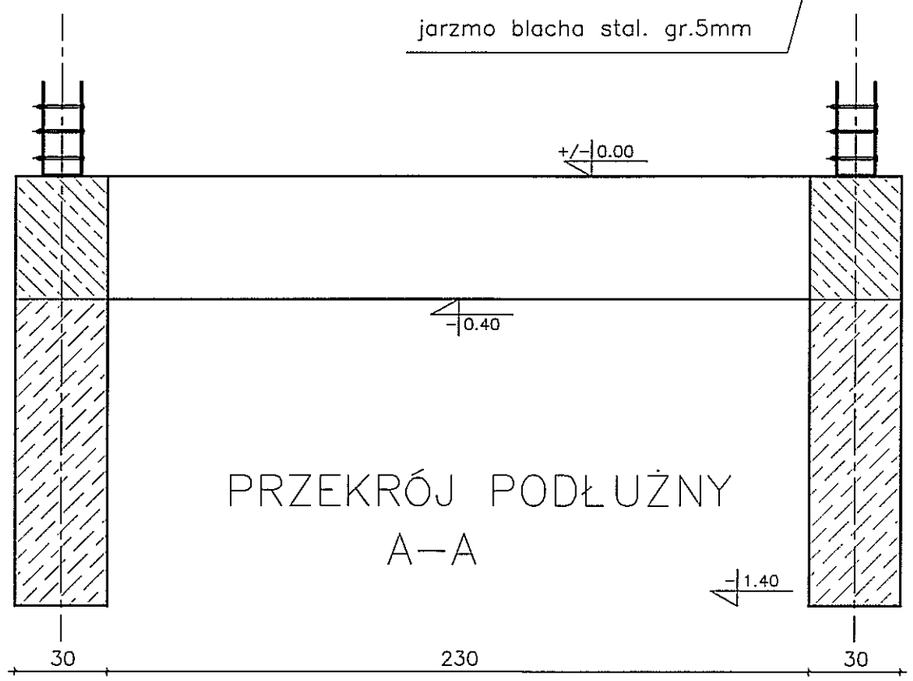

PRZEKRÓJ PODŁUŻNY

A–A

UWAGI:

- FUNDAMENT WYLEWANY W SZALUNKACH DO WYSOKOŚCI –40
- DO WYSOKOŚCI +/–0.00 WIENIEC ŻELBETOWY ZWIĄZANY Z PODWALINĄ ZBROJONY 4#12
- PODWALINA H=40cm ZBROJONA DOŁEM 3#12, GÓRĄ 2#12, STRZEM ø6 3szt./mb
- POD ŁAWY WYKONAĆ PODLEWKĘ Z CHUDEGO BETONU C8/10 GR. 5cm.
- KOTY WYSOKOŚCIOWE NA RZUCIE OKREŚLAJĄ SPÓD ELEMENTÓW

FORMAT A3 /4200x2100mm/ skala 1:20

PROJEKTOR
PRACOWNIA PROJEKTOWA
SUWAŁKI NOWIEWICZA 85C tel/fax(087) 5631614

TYTUŁ RYSUNKU	POSADOWIENIE	SKALA 1:20
NAZWA PRZEDSIĘWZIĘCIA	WIATA OŚMIOOSOBOWA Z SIEDZISKAMI I STOŁEM	
ADRES INWESTYCJI NR GEDEZYJNY	MACIEJOWIĘTA, GM. DUBENINKI, DZ. NR GEOD. 106/17	NR RYSUNKU 1/A
PROJEKT	ARCHITEKTONICZNO BUDOWLANY	
PROJEKTANT nr uprawnień podpis	PROJEKT: mgr inż.arch.P.P.Kuczyński nr upr.proj.b.o. BI/75/02 POIA nr PD-0127	SPRAWDZ.: mgr inż.arch.D.Śmiarowski nr upr.proj.b.o. BI/3/07 POIA nr PD-0191
		DATA SIERPIEŃ 2015 r.

PROJEKT CHRONIONY USTAWĄ O PRAWIE AUTORSKIM

STAROSTWO POWIATOWE
W GOŁDAPI
19-500 Gołdap; ul. Krótka 1

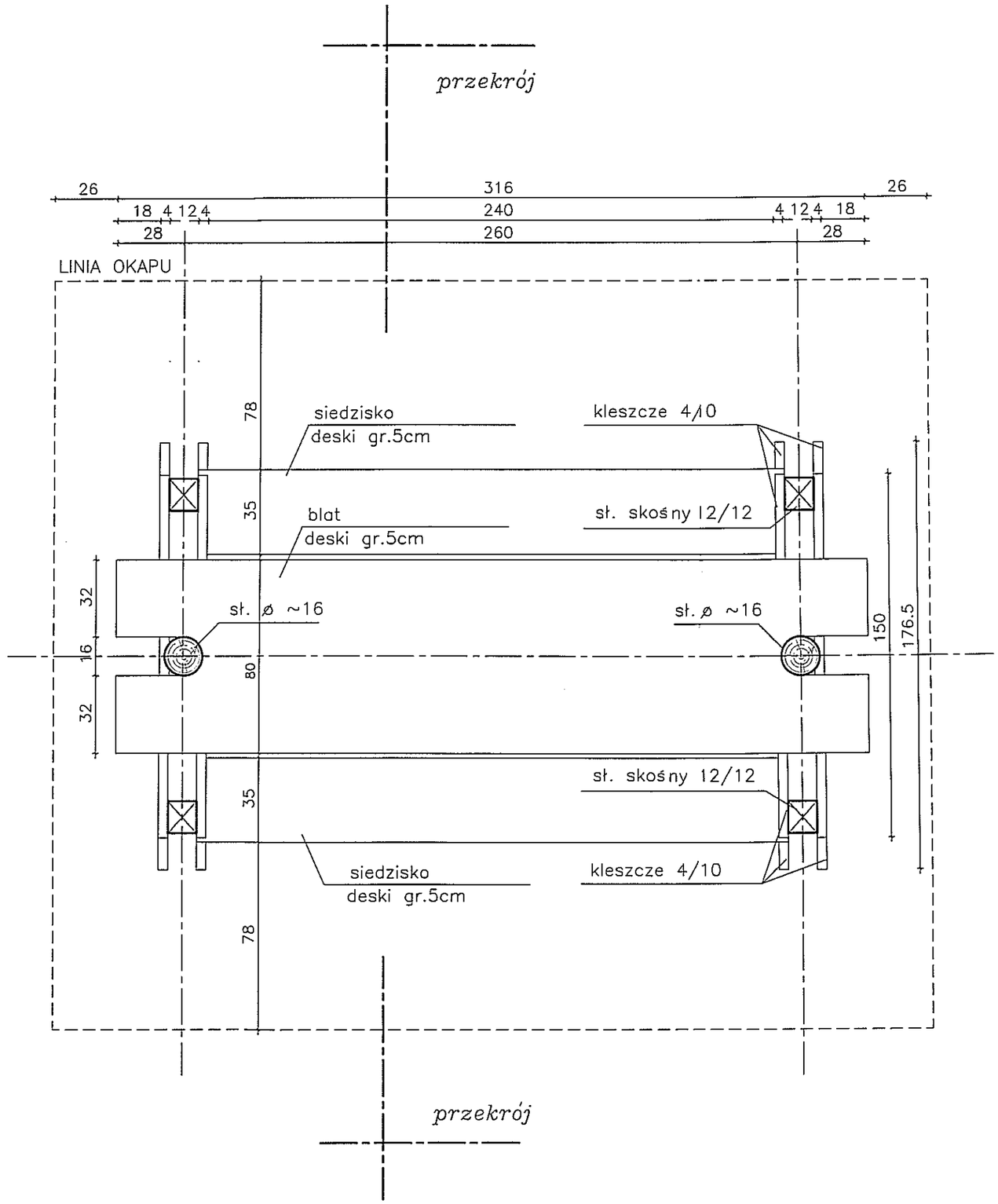

FORMAT A3 /4200x2100mm/ skala 1:20

SUWALKI HONIEWCZA 65C tel/fax(087) 5631614
PRACOWNIA PROJEKTOWA
PROJEKTOR

TYTUŁ RYSUNKU	RZUT PRZYZIEMIA	SKALA 1:20
NAZWA PRZEDSIĘWZIĘCIA	WIATA OŚMIOOSOBOWA Z SIEDZISKAMI I STOŁEM	
ADRES INWESTYCJI NR GEDEZYJNY	MACIEJOWIĘTA, GM. DUBENINKI, DZ. NR GEOD. 106/17	NR RYSUNKU 2/A
PROJEKT	ARCHITEKTONICZNO BUDOWLANY	
PROJEKTANT nr uprawnień podpis	PROJEKT: mgr inż.arch.P.P.Kuczyński, nr upr.proj.b.o. Bl/5/82, POIA nr PD-0127 — SPRAWDZ.: mgr inż.arch.D.Śmiarowski, nr upr.proj.b.o. Bl/1/92, POIA nr PD-0151	DATA: SIERPIEŃ 2015 r.

PROJEKT CHRONIONY USTAWĄ O PRAWIE AUTORSKIM

STAROSTWO POWIATOWE
W GOŁDAPI
19-500 Gołdap; ul. Krótka 1

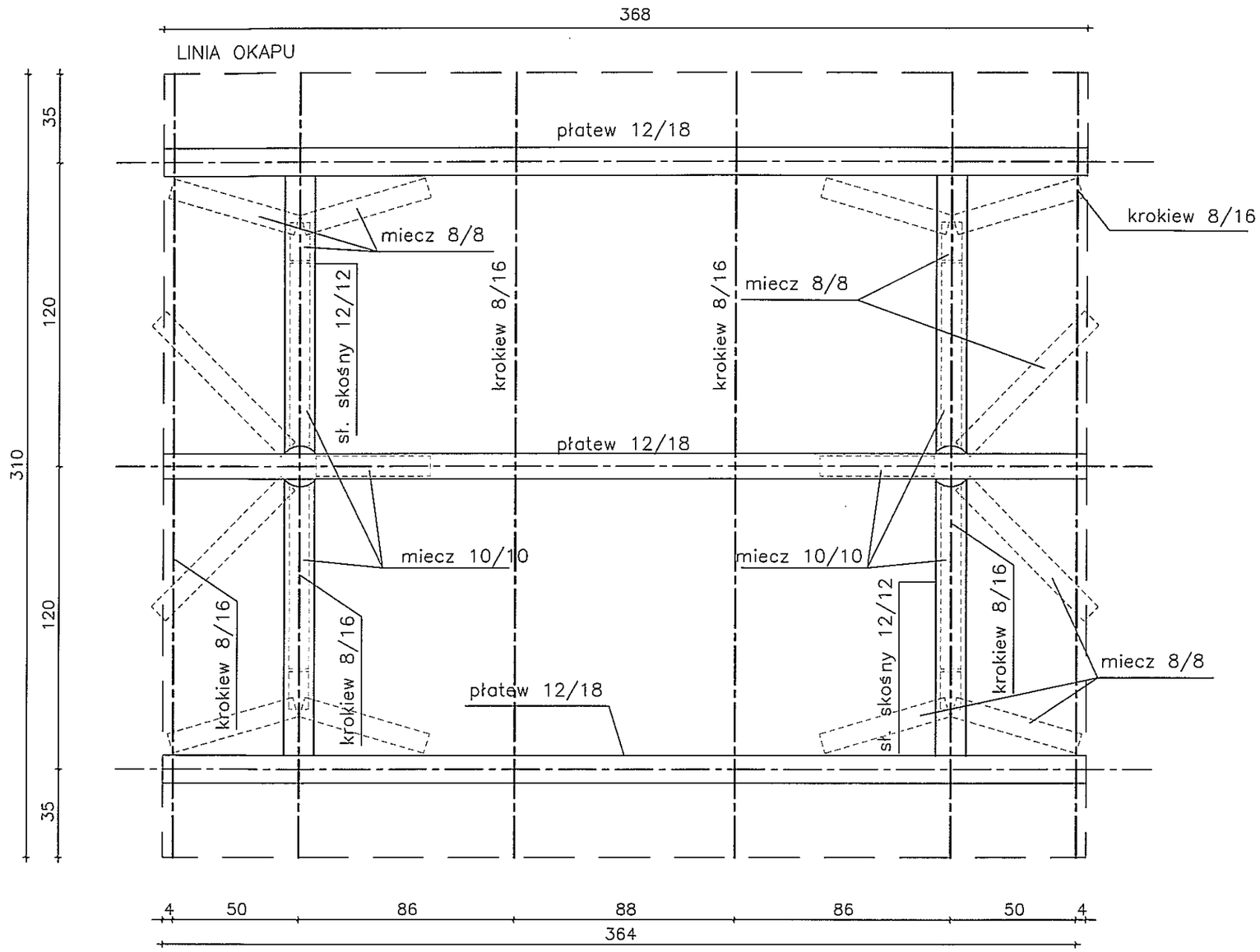

FORMAT A3 /4200x2100mm/ skala 1:20

TYTUŁ RYSUNKU	SCHEMAT WIĘŹBY DACHOWEJ		SKALA 1:20
NAZWA PRZEDSIĘWZIĘCIA	WIATA OŚMIOOSOBOWA Z SIEDZISKAMI I STOŁEM		NR RYSUNKU 3/K
ADRES INWESTYCJI NR GEDEZYJNY	MACIEJOWIĘTA, GM. DUBENINKI, DZ. NR GEOD. 106/17		
PROJEKT	ARCHITEKTONICZNO BUDOWLANY		
PROJEKTANT nr uprawnień podpis	PROJEKT: mgr inż. Sławomir Klimko, nr upr.proj.b.o. SUW-23/92, PDL/BO/0631/01	SPRAWDZ.: mgr inż. Łucyna Hiryn, nr upr.proj.b.o. SUW-106/87, PDL/BO/0473/01	DATA SIERPIEŃ 2015 r.

PROJEKTOR PRACOWNIA PROJEKTOWA
SUWAŁKI NOWEWICZA 65c tel/fax(087) 5631614

PROJEKT CHRONIONY USTAWĄ O PRAWIE AUTORSKIM

STAROSTWO POWIATOWE
W GOŁDAPI
19-500 Gołdap; ul. Krótka 1

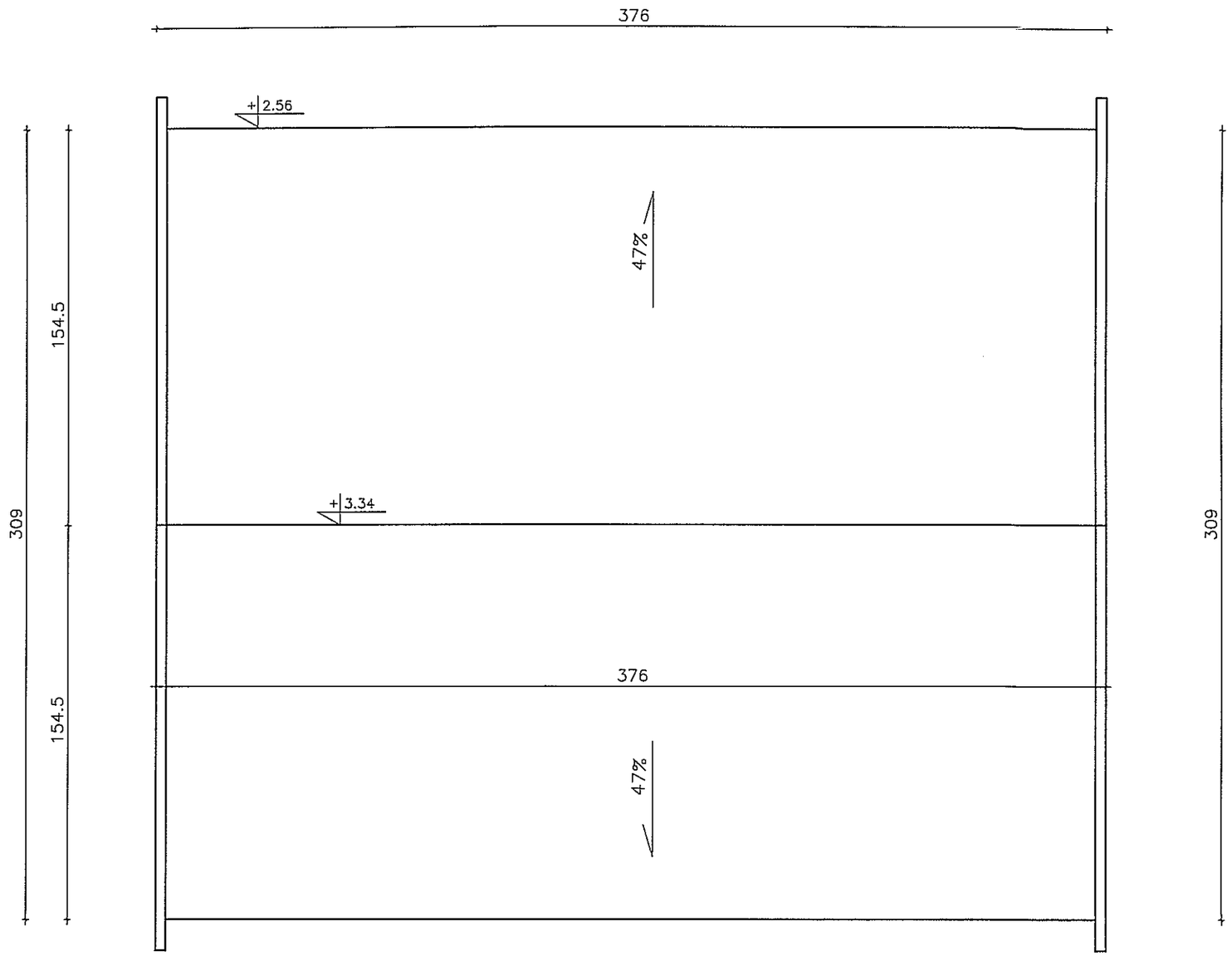

FORMAT A3 /4200x2100mm/ skala 1:20

PRACOWNIA PROJEKTOWA PROJEKTOR
SIDWALKI HONIEWICZA 8SC tel/fax(087) 5631614

TYTUŁ RYSUNKU	RZUT DACHU		SKALA 1:20
NAZWA PRZEDSIĘWZIĘCIA	WIATA OŚMIOOSOBOWA Z SIEDZISKAMI I STOŁEM		
ADRES INWESTYCJI NR GEDEZYJNY	MACIEJOWIĘTA, GM. DUBENINKI, DZ. NR GEOD. 106/17		NR RYSUNKU 4/A
PROJEKT	ARCHITEKTONICZNO BUDOWLANY		
PROJEKTANT nr uprawnień podpis	PROJEKT: mgr inż.arch.P.P.Kuczyński, nr upr.proj.b.o. BI/5/02, POIA nr PD-0127	SPRAWDZ.: mgr inż.arch.D.Śmigrowski, nr upr.proj.b.o. BI/3/02, POIA nr PD-0194	DATA SIERPIEŃ 2015 r.

PROJEKT CHRONIONY USTAWĄ O PRAWIE AUTORSKIM

STAROSTWO POWIATOWE
W GOŁDAPI
19-500 Gołdap; ul. Krótka 1

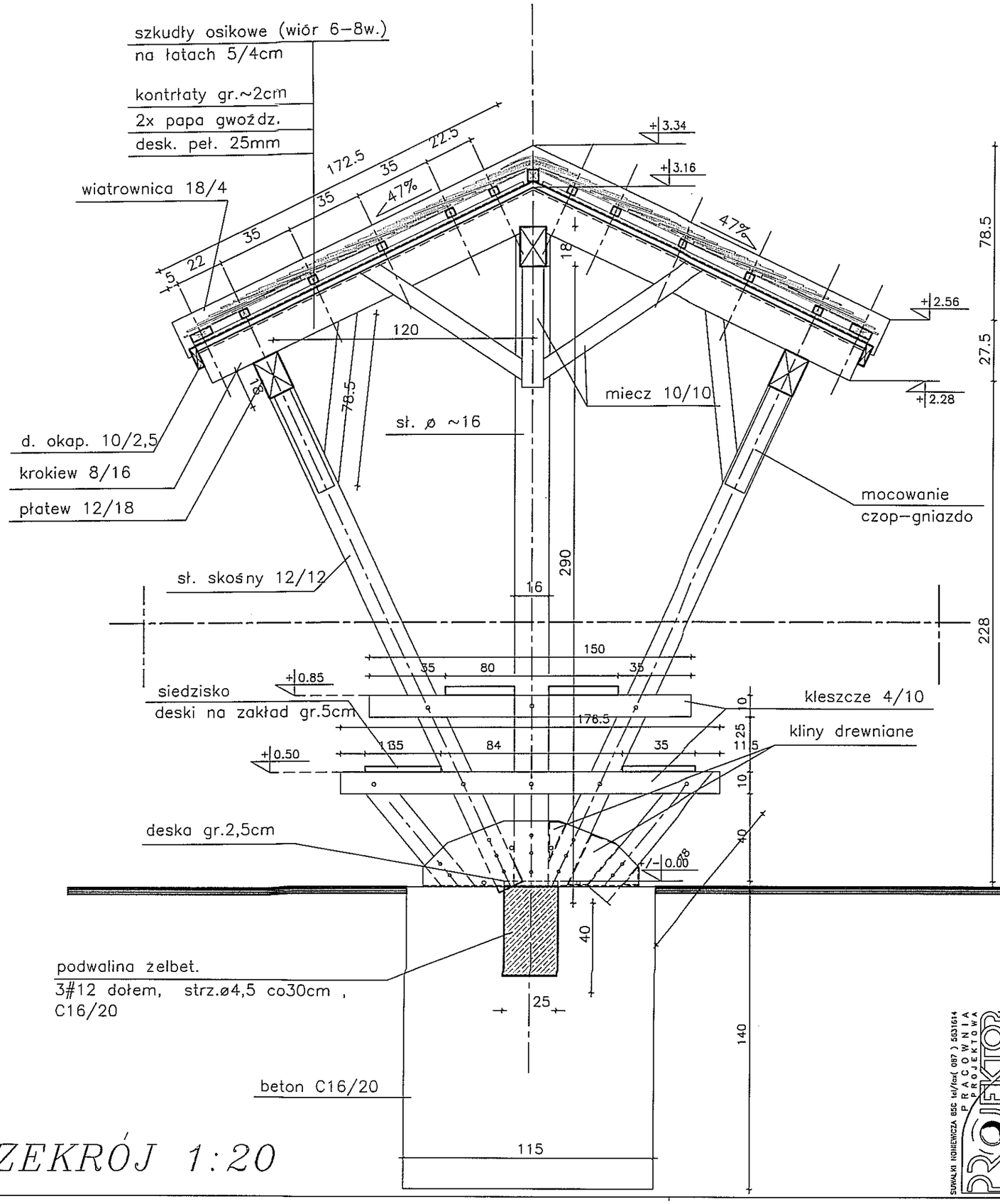

PRZEKRÓJ 1:20

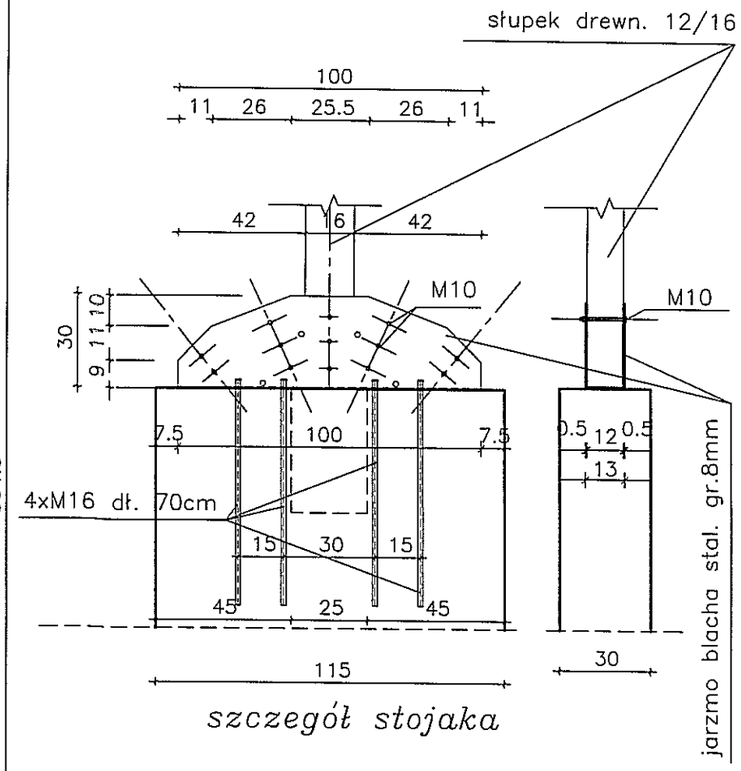

szczegół stojaka

FORMAT A3 /4200x2100mm/ skala 1:20

TYTUŁ RYSUNKU	PRZEKRÓJ	SKALA 1:20
NAZWA PRZEDSIĘWZIĘCIA	WIATA OŚMIOOSOBOWA Z SIEDZISKAMI I STOŁEM	
ADRES INWESTYCJI NR GEDEZYJNY	MACIEJOWIĘTA, GM. DUBENINKI, DZ. NR GEOD. 106/17	NR RYSUNKU 5 A
PROJEKT	ARCHITEKTONICZNO BUDOWLANY	
PROJEKTANT nr uprawnień podpis	PROJEKT: mgr inż.arch.P.P.Kuczyński, nr upr.proj.b.o. Bi/5/02, POIA nr PD-0127 — SPRAWDZ.: mgr inż.arch.D.Śmiarowski, nr upr.proj.b.o. Bi/3/02, POIA nr PD-0184	DATA SIERPIEŃ 2015 r.

PRACOWNIA PROJEKTOWA PROJEKTOR SUWAŁKI HONEWICZA 8/6 tel/fax(087) 5631614

PROJEKT CHRONIONY USTAWĄ O PRAWIE AUTORSKIM

STAROSTWO POWIATOWE
W GOŁDAPI
19-500 Gołdap; ul. Krótka 1

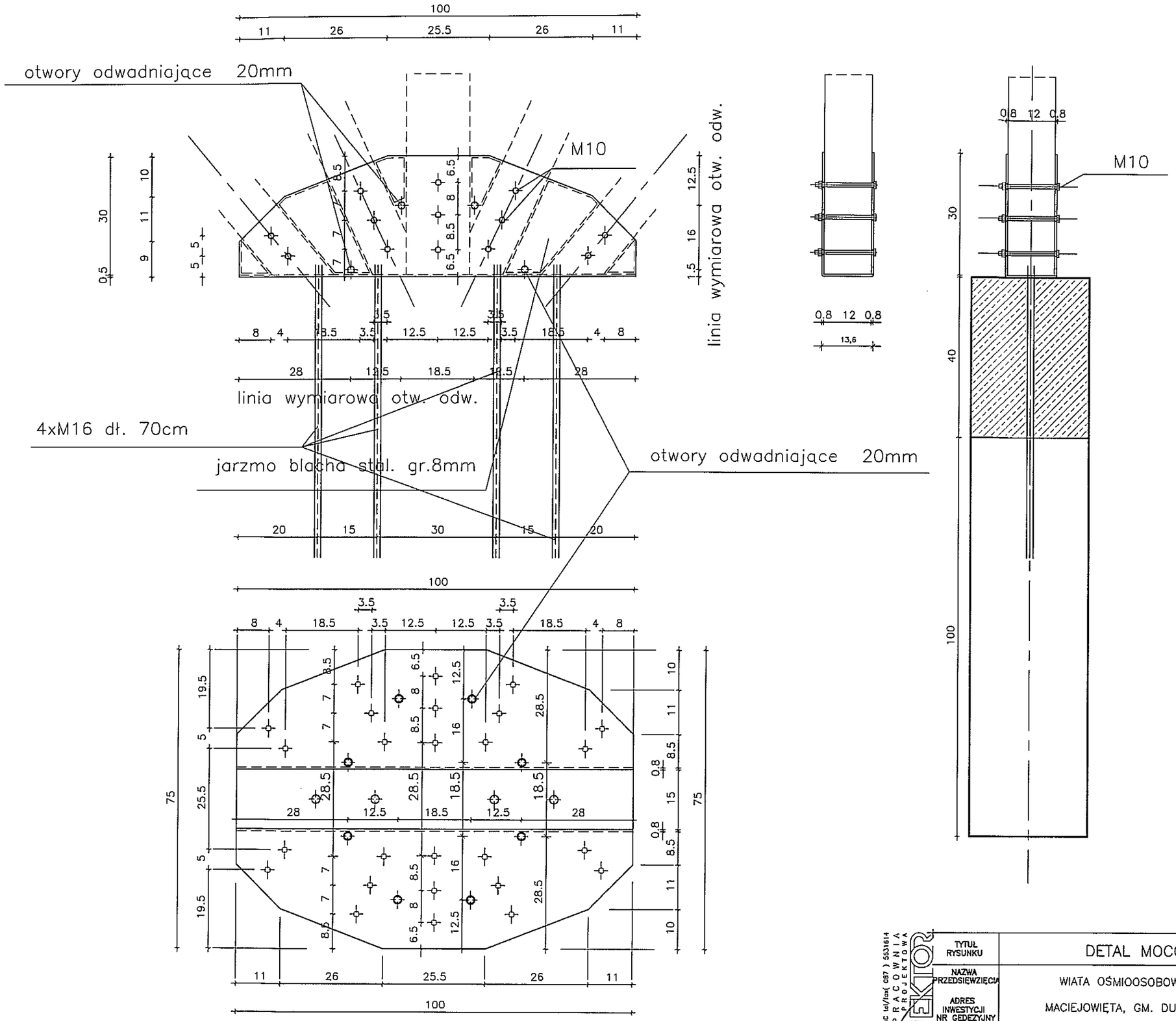

FORMAT A3 /4200x2100mm/ skala 1:10

SUWAŁKI NOWIEWCZA 85C tel/fax(087) 5631614
PRACOWNIA PROJEKTOWA
PROJEKTOR

TYTUŁ RYSUNKU	DETAL MOCOWANIA SŁUPÓW	SKALA 1:10
NAZWA PRZEDSIĘWZIĘCIA	WIATA OŚMIOOSOBOWA Z SIEDZISKAMI I STOŁEM	
ADRES INWESTYCJI NR GEDEZYJNY	MACIEJOWIĘTA, GM. DUBENINKI, DZ. NR GEOD. 106/17	NR RYSUNKU 6/K
PROJEKT	ARCHITEKTONICZNO BUDOWLANY	
PROJEKTANT nr uprawnień podpis	PROJEKT: mgr inz. Sławomir Klimko, nr upr.proj.b.o. SUW-23/92, PDL/BO/0531/01	SPRAWDZ.: mgr inz. Lucyna Hury[illegible], nr upr.proj.b.o. SUW-106/87, PDL/BO/0473/01
		DATA: SIERPIEŃ 2015 r.

PROJEKT CHRONIONY USTAWĄ O PRAWIE AUTORSKIM

STAROSTWO POWIATOWE
W GOŁDAPI
19-500 Gołdap; ul. Krótka 1

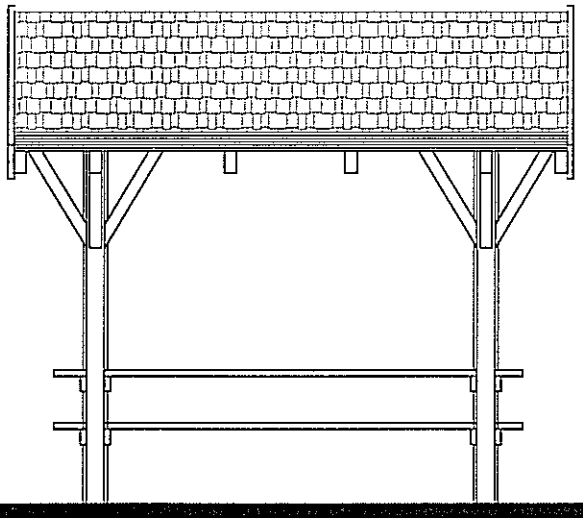

WIDOK

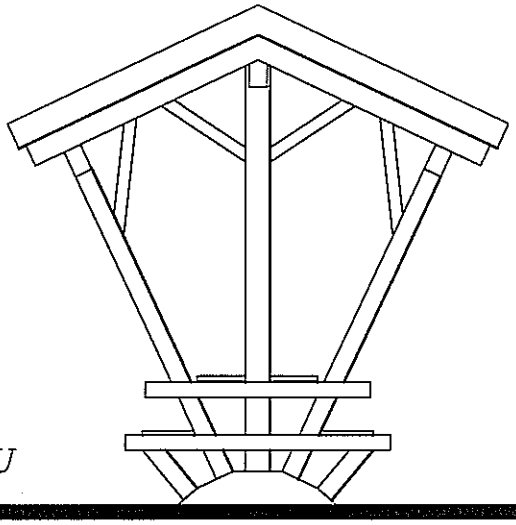

WIDOK SZCZYTU

FORMAT A4 /2100x2970mm/ skala 1:50

PROJEKTOR PRACOWNIA PROJEKTOWA
SUWAŁKI NOWEMICZA 85C tel/fax(087) 5631614

TYTUŁ RYSUNKU	WIDOK		SKALA 1:50
NAZWA PRZEDSIĘWZIĘCIA	WIATA OŚMIOOSOBOWA Z SIEDZISKAMI I STOŁEM		NR RYSUNKU 7 A
ADRES INWESTYCJI NR GEDEZYJNY	MACIEJOWIĘTA, GM. DUBENINKI, DZ. NR GEOD. 106/17		
PROJEKT	ARCHITEKTONICZNO BUDOWLANY		
PROJEKTANT nr uprawnień podpis	PROJEKT: mgr inż.arch.P.P.Kuczyński nr upr.proj.b.o. BI/5/02 POIA nr PO-0127	SPRAWDZ.: mgr inż.arch.D.Śmigrowski nr upr.proj.b.o. BI/3/02 POIA nr PO-0124	DATA SIERPIEŃ 2015 r.

PROJEKT CHRONIONY USTAWĄ O PRAWIE AUTORSKIM

STAROSTWO POWIATOWE
W GOŁDAPI
19-500 Gołdap; ul. Krótka 1

ZESTAWIENIE ELEMENTÓW DREWNIANYCH WIATY 8–OSOBOWEJ

L.p	OZNACZENIE ELEMENTU NA RYSUNKU	NAZWA ELEMENTU	RODZAJ MATERJAŁU ASORTYMENT I KLASA JAKOŚCI	PRZEKRÓJ [mm]	DŁUGOŚĆ [mm]	ILOŚĆ [szt]	OBIĘTOŚĆ [m³]	POWIERZCHNIA [m²]
1	KR	KROKIEW	bale sosnowe III klasy	80x160	1725	12	0,266	
2	PŁ	PŁATEW	krawędziaki sosnowe III klasy	120x180	3680	3	0,239	
3	S	SŁUP	bale okrągłe sosnowe III klasy	ø16	3008	2	0,124	
4	SS1	SŁUPEK SKOŚNY	belki sosnowe III klasy	120x120	2500	4	0,144	
5	SS2	SŁUPEK SKOŚNY	belki sosnowe III klasy	120X120	780	4	0,045	
6	KL1	KLESZCZ	deski sosnowe III klasy	40x100	1500	4	0,024	
7	KL2	KLESZCZ	deski sosnowe III klasy	40x100	1765	4	0,028	
8	M1	MIECZ	krawędziaki sosnowe III klasy	100x100	1125	4	0,045	
9	M2	MIECZ	krawędziaki sosnowe III klasy	100x100	715	2	0,014	
10	M3	MIECZ	łaty sosnowe III klasy	80x80	785	4	0,020	
11	M4	MIECZ	łaty sosnowe III klasy	80x80	716	8	0,037	
12	M5	MIECZ	łaty sosnowe III klasy	80x80	1035	4	0,027	
13	W	WIATROWNICA	deski sosnowe III klasy	40x180	1725	4	0,050	
14	OK	OKAP	deski sosnowe III klasy	25x100	3680	2	0,018	
15	Ds	SIEDZISKO	deski sosnowe III klasy	35x5	3160	2	0,111	
16	Dst	BLAT STOŁU	deski sosnowe III klasy	80x5	3160	1	0,126	
						RAZEM DREWNA:	~1,318m³	
17		DESKOWANIE PEŁNE	deski sosnowe III klasy	2.5x1725	3680	2		12,696
						RAZEM DREWNA:		~12,696m²
						CIĘŻAR: 1,318x600+0,317x550=965,15 kg.		

UWAGA:
NIE UWZGLĘDNIONO DŁUGOŚCI ZAMKÓW

FORMAT A4 /2100x2970mm/ skala 1:50

PRACOWNIA PROJEKTOWA PROJEKTOR SUWAŁKI JONIEWICZA 85C tel/fax(087) 5631614

TYTUŁ RYSUNKU	ZESTAWIENIE ELEMENTÓW DREWNIANYCH WIATY 8–OSOBOWEJ	SKALA
NAZWA PRZEDSIĘWZIĘCIA	WIATA OŚMIOOSOBOWA Z SIEDZISKAMI I STOŁEM	NR RYSUNKU 8/A
ADRES INWESTYCJI NR GEDEZYJNY	MACIEJOWIĘTA, GM. DUBENINKI, DZ. NR GEOD. 106/17	
PROJEKT	ARCHITEKTONICZNO BUDOWLANY	
PROJEKTANT nr uprawnień podpis	PROJEKT: mgr inż.arch.P.P.Kuczyński nr upr.proj.b.o. BI/5/02 POIA nr PD-0127-	SPRAWDZ.: mgr inż.arch.O.Śmiarowski nr upr.proj.b.o. BI/3/02 POIA nr PD-0194
	PROJEKT CHRONIONY USTAWĄ O PRAWIE AUTORSKIM	DATA SIERPIEŃ 2015 r.

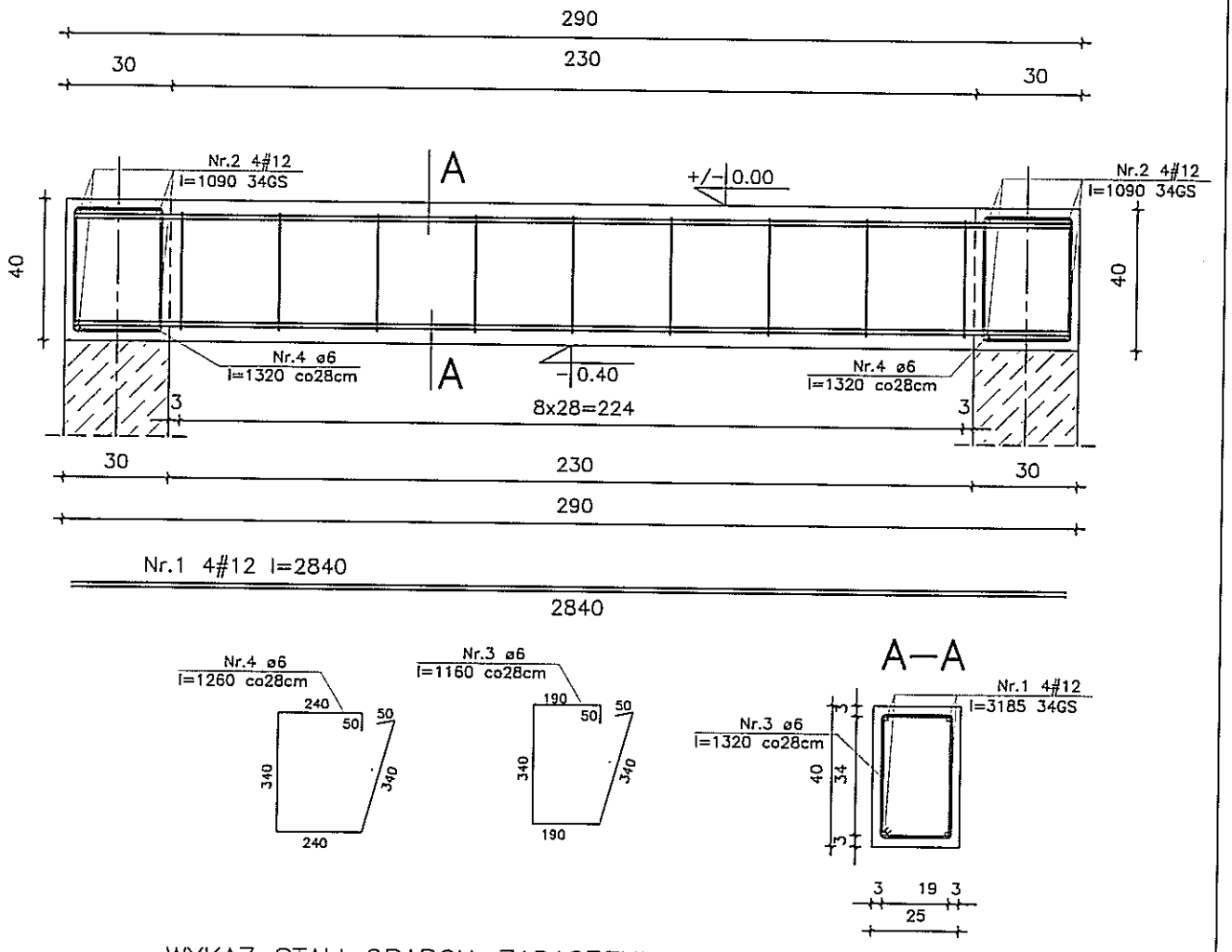

WYKAZ STALI OPARCIA ZADASZENIA szt.1

L.p	Nr pręta	Długość [m]	Ilość [szt.]	STAL A-0 ø6-0,222	STAL A-III #12-0,888
1	1	2,84	4		11,36
2	2	1,09	8		8,72
3	3	1.16	8	9,28	
4	4	1,26	6	7,56	
DŁUGOŚĆ OGÓŁEM :			[m]	16,84	20,08
CIĘŻAR:			[kg]	0,222	0,888
CIĘŻAR RAZEM :			[kg]	3,74	17,83

ILOŚĆ: 1szt.

FORMAT A4 /2100x2970mm/ skala 1:20

SUWAŁKI NOWIEWICZA 65C tel/fax(087) 5631614
PRACOWNIA PROJEKTOWA

TYTUŁ RYSUNKU	ZBROJENIE FUNDAMENTÓW	SKALA 1:20
NAZWA PRZEDSIĘWZIĘCIA	WIATA OŚMIOOSOBOWA Z SIEDZISKAMI I STOŁEM TEREN REKREACYJNY	
ADRES INWESTYCJI NR GEDEZYJNY	MACIEJOWIĘTA GM. DUBENINKI, DZ. NR GEOD. 106/17	NR RYSUNKU 9 K
PROJEKT	ARCHITEKTONICZNO-BUDOWLANY	
PROJEKTANT nr uprawnień podpis	PROJEKT: mgr inż. Sławomir Klimko nr upr.proj.b.o. SUW-23/92 PDL/BO/0631/01	SPRAWDZ.: mgr inż. Lucyna Hurm nr upr.proj.b.o. SUW-106/87 PDL/BO/0473/01
	PROJEKT CHRONIONY USTAWĄ O PRAWIE AUTORSKIM	DATA SIERPIEŃ 2015 r.

STAROSTWO POWIATOWE
W GOŁDAPI
19-500 Gołdap; ul. Krótka 1

TABLICA INFORMACYJNA

FORMAT A4 /2100x2970mm/ skala 1:50

STAROSTWO POWIATOWE
W GOŁDAPI
19-500 Gołdap; ul. Krótka 1

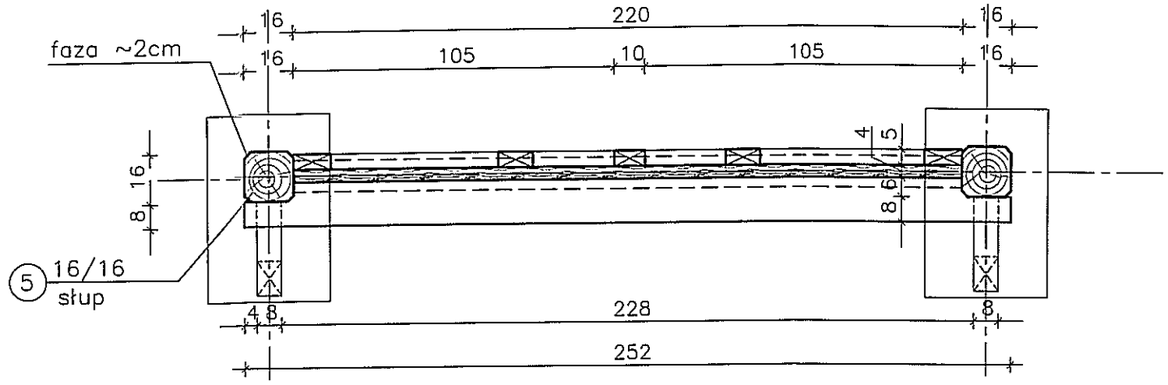

RZUT (poz.+1.50)

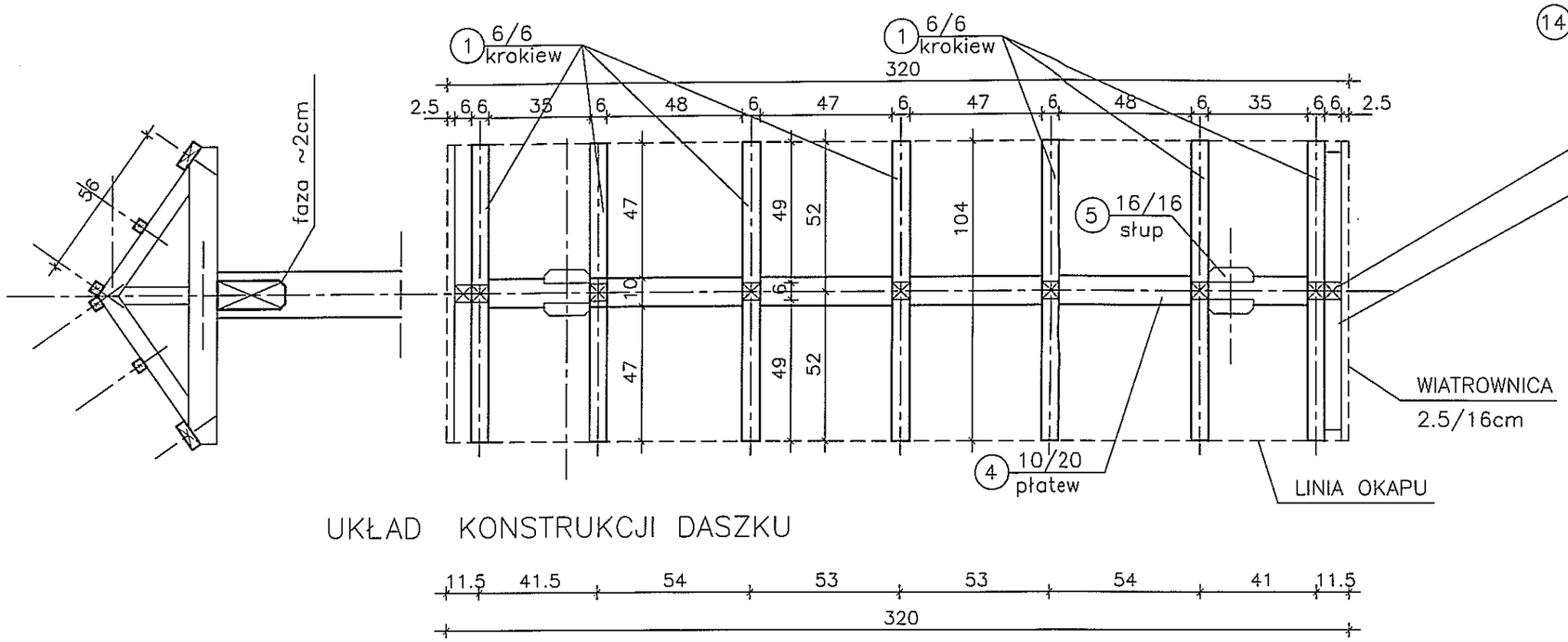

UKŁAD KONSTRUKCJI DASZKU

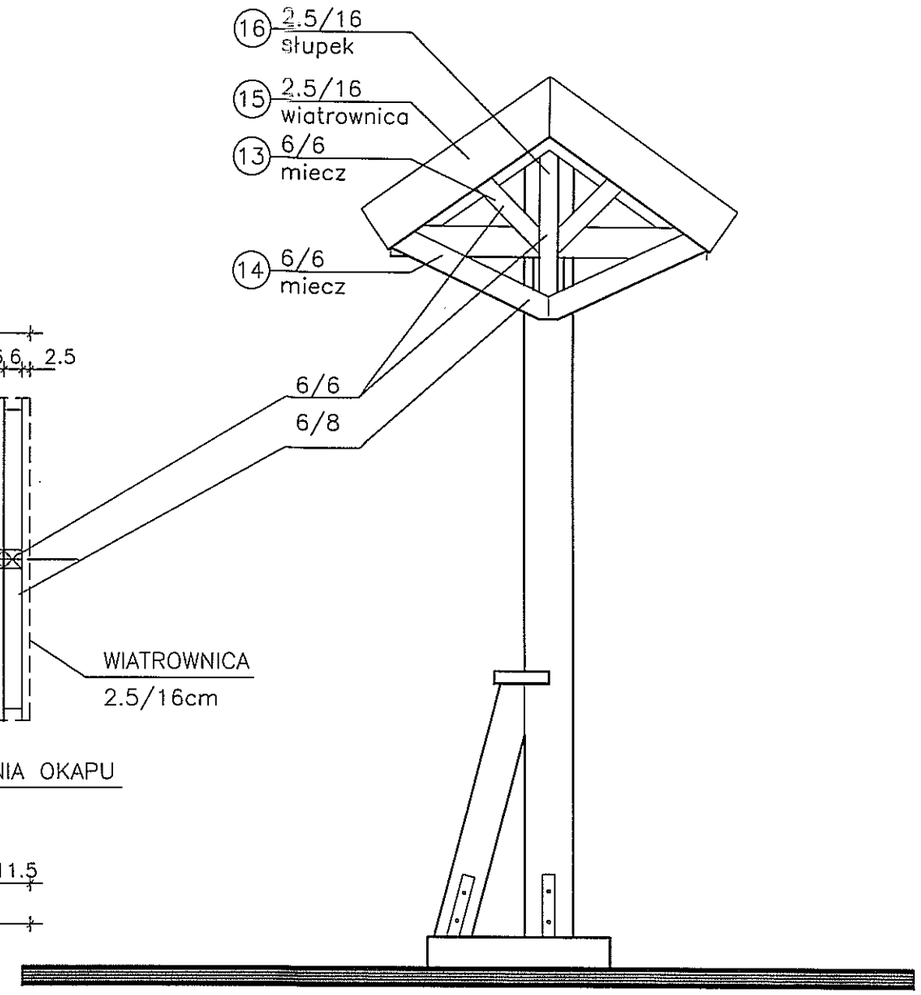

WIDOK BOCZNY

UWAGI:

- ELEMENTY DREWNIANE WIĘŹBY DACHOWEJ NALEŻY ZABEZPIECZYĆ ŚRODKAMI OWADO– I GRZYBOBÓJCZYMI (NP. NACYC. PRÓŻN.–CIŚNIENIOWO) ORAZ OGNIOCHRONNYMI. DO STANU TRUDNOZAPALNOŚCI. (np.OCEAN 411B)
- POŁĄCZENIA ELEMENTÓW DREWN. WYKONAĆ JAKO CIESIELSKIE W/G ZASAD SZTUKI BUDOWLANEJ.

KLASA DREWNA C–27

FORMAT A3 /4200x2100mm/ skala 1:20

PRACOWNIA PROJEKTOWA
SUWAŁKI NOWEMICZA 85C tel/fax(087) 5631614

TYTUŁ RYSUNKU	RZUT, SCHEMAT ZADASZENIA, WIDOK BOCZNY		SKALA 1:20
NAZWA PRZEDSIĘWZIĘCIA	TABLICA INFORMACYJNA		
ADRES INWESTYCJI NR GEDEZYJNY	STAŃCZYKI, OBRĘB MACIEJOWIĘTA, GMINA DUBENINKI DZ. NR GEOD. 106/17		NR RYSUNKU 1/A
PROJEKT	ARCHITEKTONICZNO BUDOWLANY		
PROJEKTANT nr uprawnień podpis	PROJEKT: mgr inż.arch.P.P.Kuczyński nr upr.proj.b.o. Bł/5/02 POIA nr PD-0127	SPRAWDZ.: mgr inż.arch.D.Śmiarowski nr upr.proj.b.o. Bł/3/02 POIA nr PD-0194	DATA SIERPIEŃ 2015 r.

PROJEKT CHRONIONY USTAWĄ O PRAWIE AUTORSKIM

STAROSTWO POWIATOWE
W GOŁDAPI
19-500 Gołdap; ul. Krótka 1

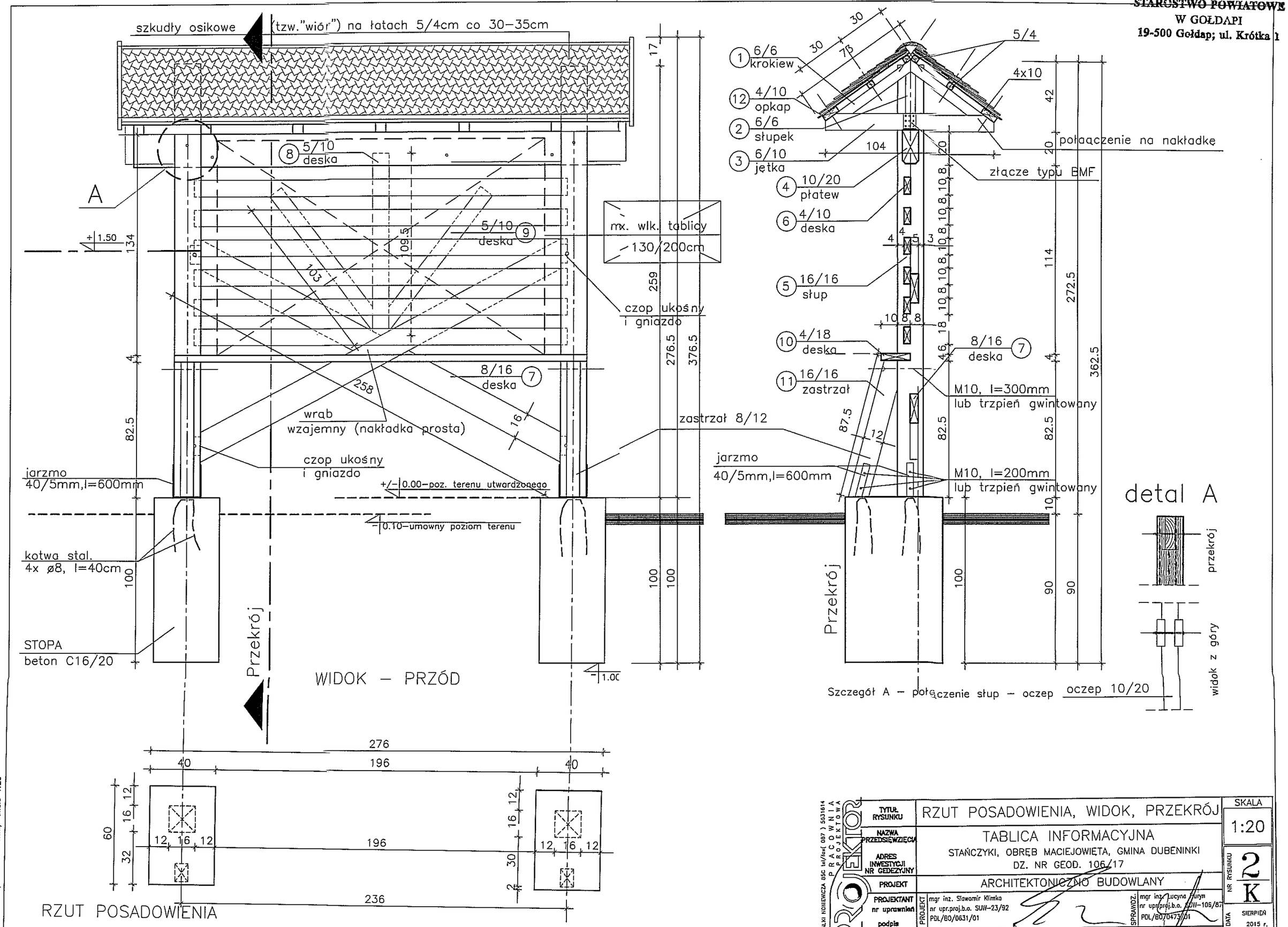

FORMAT A3 /4200x2100mm/ skala 1:20

SUWAŁKI NOWIENICZA 65C tel/fax(087) 5631614
PRACOWNIA PROJEKTOWA
PROJEKTOR

TYTUŁ RYSUNKU	RZUT POSADOWIENIA, WIDOK, PRZEKRÓJ	SKALA 1:20
NAZWA PRZEDSIĘWZIĘCIA	TABLICA INFORMACYJNA	NR RYSUNKU 2 K
ADRES INWESTYCJI NR GEDEZYJNY	STAŃCZYKI, OBRĘB MACIEJOWIĘTA, GMINA DUBENINKI DZ. NR GEOD. 106/17	
PROJEKT	ARCHITEKTONICZNO BUDOWLANY	
PROJEKTANT nr uprawnień podpis	PROJEKT: mgr inż. Sławomir Klimko nr upr.proj.b.o. SUW-23/92 PDL/80/0631/01	SPRAWDZ.: mgr inż. Lucyna Furyn nr upr.proj.b.o. SUW-106/87 PDL/8070473/01	DATA SIERPIEŃ 2015 r.

PROJEKT CHRONIONY USTAWĄ O PRAWIE AUTORSKIM

STAROSTWO POWIATOWE
W GOŁDAPI
19-500 Gołdap; ul. Krótka 1

ZESTAWIENIE ELEMENTÓW DREWNIANYCH TABLICY INFORMACYJNEJ

L.p	OZNACZENIE ELEMENTU NA RYSUNKU	NAZWA ELEMENTU	RODZAJ MATERJAŁU ASORTYMENT I KLASA JAKOŚCI	PRZEKRÓJ [mm]	DŁUGOŚĆ [mm]	ILOŚĆ [szt]	OBIĘTOŚĆ [m³]	POWIERZCHNIA [m²]
1		KROKIEW	klasa odpowiednia do min.K27	60x60	560	14	0,028	
2		SŁUP	klasa odpowiednia do min.K27	60x60	250	7	0,006	
3		JĘTKA	klasa odpowiednia do min.K27	60x100	1040	7	0,044	
4		PŁATEW	klasa odpowiednia do min.K27	100x200	3020	1	0,060	
5		SŁUP	klasa odpowiednia do min.K27	160x160	2590	2	0,133	
6		DESKA	klasa odpowiednia do min.K27	40x100	2280	6	0,055	
7		DESKA	klasa odpowiednia do min.K27	50x160	2580	2	0,041	
8		DESKA	klasa odpowiednia do min.K27	50x100	1095	1	0,005	
9		DESKA	klasa odpowiednia do min.K27	50x100	1030	2	0,010	
10		DESKA	klasa odpowiednia do min.K27	40x180	2520	1	0,018	
11		DESKA	klasa odpowiednia do min.K27	80x120	875	2	0,017	
12		OKAP	klasa odpowiednia do min.K27	100x40	3200	2	0,026	
13		MIECZ	klasa odpowiednia do min.K27	60x60	570	4	0,008	
14		MIECZ	klasa odpowiednia do min.K27	60x60	300	4	0,004	
15		WIATROWNICA	klasa odpowiednia do min.K27	25x160	760	4	0,012	
16		SŁUPEK	klasa odpowiednia do min.K27	60x60	475	2	0,003	
						RAZEM DREWNA:	~0,47m³	

WYKAZ ELEMENTÓW STALOWYCH TABLICY INFORMACYJNEJ

	Liczba	Przedmiot	Długość [mm]	Ciężar Jednostkowy	Ciężar 1 szt.	Ciężar całkowity [kg]	Materjał	Uwagi
1	4	bl. ⊘ 40x5	600	1,57	0,942	3,77	St0S	
					RAZEM:	3,77		

UWAGA:
nie uwzględniono łat dachowych
nie uwzględniono długosci zamków

FORMAT A4 /2100x2970mm/ skala 1:50

PROJEKTOR PRACOWNIA PROJEKTOWA
SUWAŁKI NOWENICZA 65C tel/fax(087) 5631614

TYTUŁ RYSUNKU	ZESTAWIENIE MATERIAŁU		SKALA 1:50
NAZWA PRZEDSIĘWZIĘCIA	TABLICA INFORMACYJNA		
ADRES INWESTYCJI NR GEDEZYJNY	STAŃCZYKI, OBRĘB MACIEJOWIĘTA, GMINA DUBENINKI DZ. NR GEOD. 106/17		NR RYSUNKU 3/K
PROJEKT	ARCHITEKTONICZNO-BUDOWLANY		
PROJEKTANT nr uprawnień podpis	PROJEKT: mgr inż. Sławomir Klimko, nr upr.proj.b.o. SUW-23/92, PDL/80/0631/01	SPRAWDZ.: mgr inż. Lucyna Huryn, nr upr.proj.b.o. SUW-106/87, PDL/80/0473/01	DATA SIERPIEŃ 2015 r.

PROJEKT CHRONIONY USTAWĄ O PRAWIE AUTORSKIM

STAROSTWO POWIATOWE
W GOŁDAPI
19-500 Gołdap; ul. Krótka 1
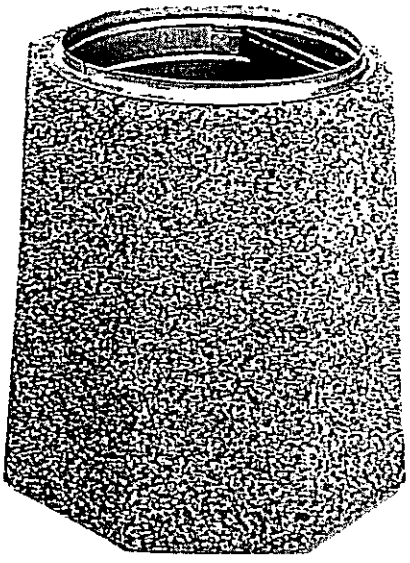
PRZYKŁADOWY BETONOWY KOSZ NA ŚMIECI